SKANDIA ELEVATOR

ASENNUSOHJE
I-LINE

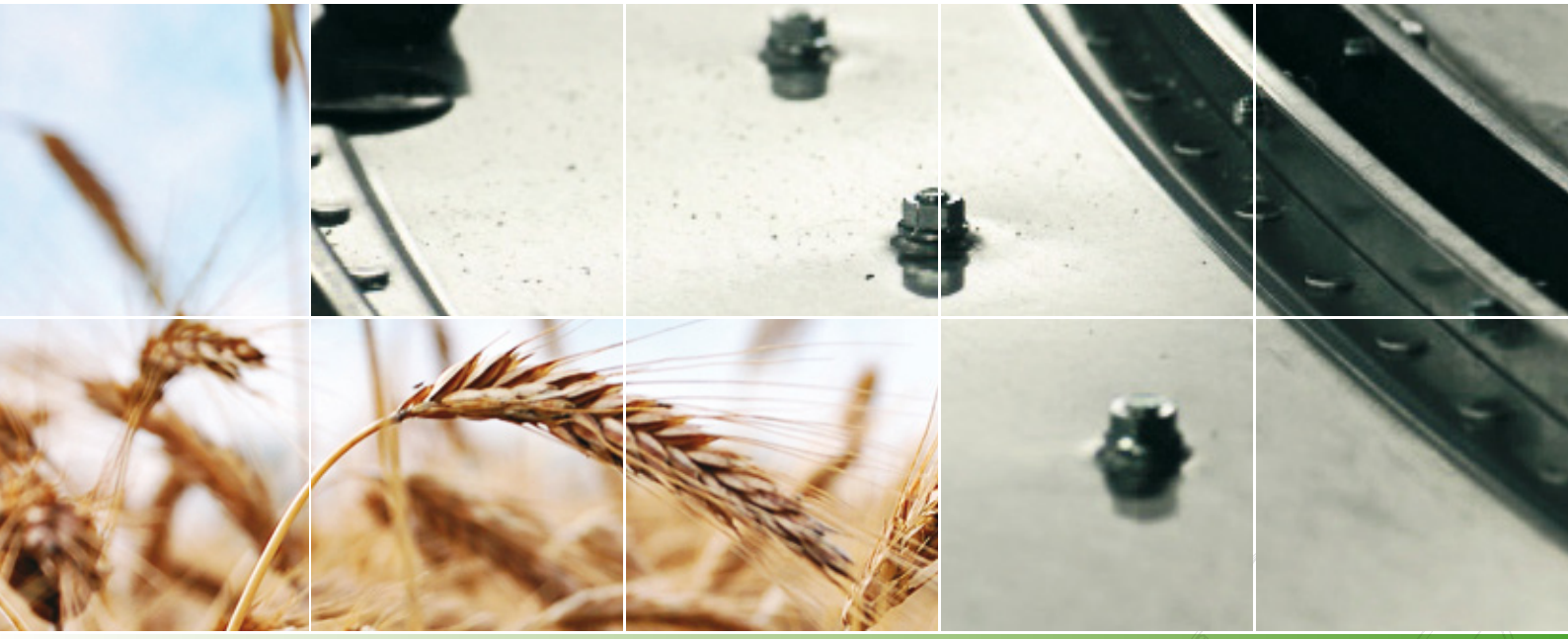

KTIBU

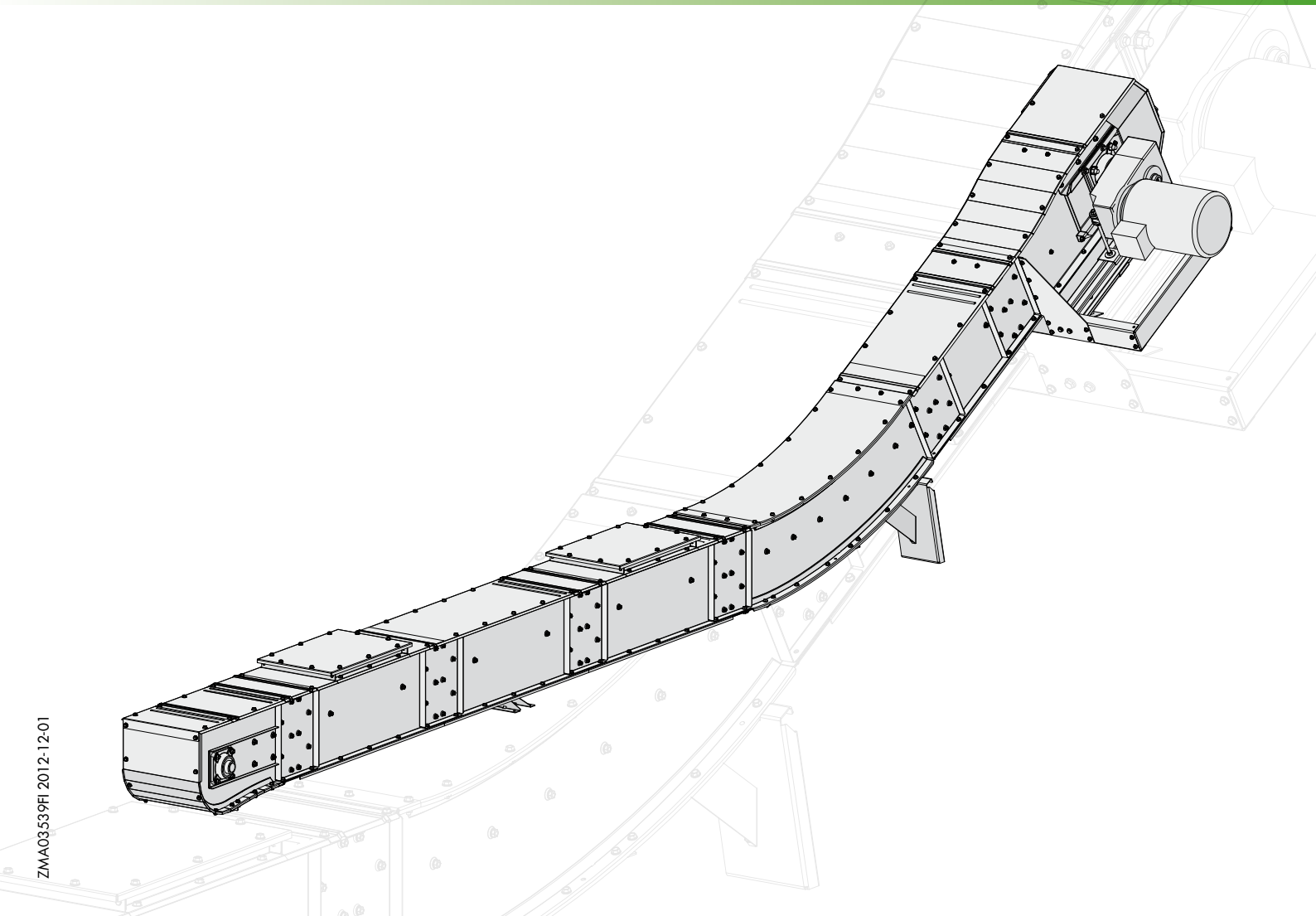

ZMA03539FI 2012-12-01

Tavaran tarkastus

Tarkista, että kollien määrä täsmää kuormakirjan kanssa ja että pakkaus ja tavara ovat ehjät. Merkitse mahdolliset vauriot ja puuttuva materiaali kuormakirjaan ja tee ilmoitus kuljetusyhtiölle ja meille. Kun tavara on purettu pakkauksesta, varmista että toimitus on täydellinen. Virheellistä materiaalia ei saa asentaa.

Takuu

Kaikille Skandia Elevator AB:n koneille annetaan 2 vuoden tehdastakuu toimituspäivästä alkaen. Takuun voimassaolon ja mahdollisten korvausten maksamisen edellytyksenä on, että Skandia Elevator AB:hen otetaan yhteyttä ja että asiakkaan ja Skandia Elevator AB:n kesken sovitaan siitä, kuinka mahdollinen vika korjataan. Takuu koskee rakenne- tai valmistusvirheen takia vahingoittuneita tai rikkoutuneita osia. Takuu ei kata väärästä asennuksesta, väärästä käytöstä tai kunnossapidon puutteesta johtuvia vikoja ja vaurioita.

CE-merkki

CE-merkki on elevaattorin voimansiirron puolella ja se osoittaa, että kone on valmistettu EU:n konedirektiivin mukaan ja täyttää turvallisuudelle asetetut vaatimukset. CE-merkissä on tieto valmistusvuodesta, mallimerkintä ja tilausnumero. Ilmoita aina tilausnumero reklamaation tai varaosien tilauksen yhteydessä.

EY-vakuutus

Skandia Elevator AB
Arentorp
S-53494 Vara
SWEDEN

vakuuttaa omalla vastuulla, että tuote:

KTIBU

tilausnumero:

.....

jota tämä vakuutus koskee, vastaa Euroopan neuvoston 29. joulukuuta 2009 antamaa direktiiviä koneita koskevan jäsenvaltioiden lainsäädännön lähentämisestä, 2006/42/EY.

Jos CE-merkissä ei toisin ilmoiteta, tuote on valmistettu EU:n konedirektiivin mukaan ja luokiteltu kuuluvaksi luokkaan II 2D/0D. Se on tarkoitettu kuljettamaan materiaalia, joka on ATEX-tilaluokituksen 21 mukainen ja jonka ulkoinen ympäristö on luokittamatta.

Vara 2009 12 29

Joakim Larsson, Toimitusjohtaja

Kiitos että valitsit Skandia-elevaattorin!

Jotta kuljetusvarustuksesi toimii moitteettomasti, se on asennettava oikein ja sitä on huollettava huolellisesti. Tätä asennusohjetta sekä erillistä kunnossapito-ohjetta on noudatettava, jotta takuu pysyy voimassa.

Toivomme, että sinulla on iloa Skandian kuljetinlaitteesta pitkälle tulevaisuuteen.

Koneen yleiskatsaus 6

Turvallisuustiedot 7

- Yleiset turvallisuustiedot 7
- Sähköturvallisuus 8
- Turvatarrat 9

Ennen asennusta 11

- Käyrien ja kaltevien osien asennusmitat 13

Koneen kytkentä 14

- Ylätäyttö 14
- Kaksi sivutäyttöä 14
- Täyttöyhde 14
- Kytkentä seuraavana olevaan koneeseen 15

Koneen asennus 17

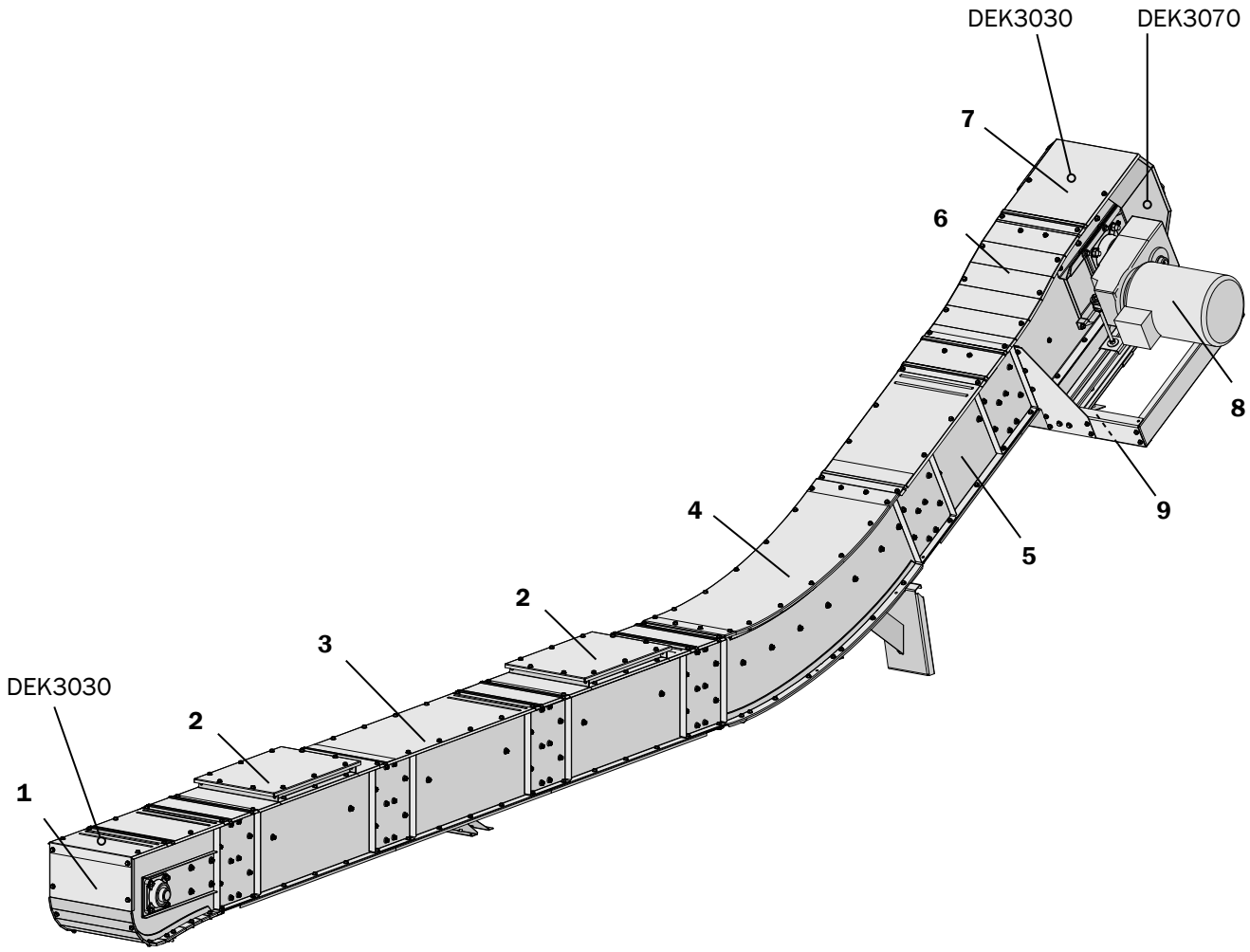

Osat	Nro
Kääntöosa	1
Ylätäyttö	2
Väliosa, jossa on aukko välipohjaan	3
Käyrä osa	4
Väliosa	5
Voimansiirto	6
Tarkastusluukku	7
Tappivaihdemoottori	8
Purku	9
Turvatarrat	DEK *x x x x*

Kuljetinlaitteen omistaja vastaa siitä, että tämä asennusohje on aina vastuussa olevien asentajien, sähköasentajien, huolto- ja käyttöteknikoiden saatavilla.

Väärä asennusmenettely ja/tai käsittely voi johtaa henkilövahinkoihin tai kuljetinlaitteen ja/tai muun varustuksen vaurioihin. Se voi johtaa myös virheelliseen toimintaan tai kapasiteetin laskuun.

Lue asennusohje huolellisesti ennen asennuksen, sähkökytkennän, huollon tai käytön aloittamista. Jos näiden ohjeiden jonkin osan ymmärtäminen on vaikeaa, ota yhteyttä jälleenmyyjääsi saadaksesi neuvoja.

Turvallisuustiedot esitetään ja tulkitaan seuraavasti:

⚠ **VAROITUS!**
Jos varoitustekstin ohjeita ei noudateta, seurauksena voi olla vakavia tai hengenvaarallisia henkilövahinkoja.

⚠ **TÄRKEÄÄ!**
Jos tärkeää-tekstin ohjeita ei noudateta, seurauksena voi olla kuljetinvarustuksen ja/tai muiden varusteiden vaurioita. Se voi johtaa myös virheelliseen toimintaan tai kapasiteetin laskuun.

HUOM! Huomautusteksti sisältää asennustyötä helpottavaa tietoa.

Yleistä

⚠ **VAROITUS!**

- Varmista, että asennuksesta, sähkökytkennästä, huollosta ja kuljetinlaitteen käytöstä vastaavat henkilöt ovat lukeneet ja ymmärtäneet ohjeet ja turvatiedot.
- Käytä suojahansikkaita, rakennuskypärää, varvassuojattuja turvajalkineita, kuulosuojaimia, suojalaseja sekä huomiota herättävän värisiä heijastinliivejä kuljetinlaitteen asennuksen, sähkökytkennän, huollon ja käytön aikana.

⚠ **VAROITUS!**

- Pysäytä kone ja katkaise virta ennen minkään tyyppisen asennus-, kytkentä- tai huoltotyön suorittamista.
- Konetta ei saa käynnistää ilman että katto, luukut, yhteet ja kytkennät on asennettu siten, että ne voidaan avata vain työkaluilla.
- Koneisiin tulevien ja niistä lähtevien sekä koneiden välisten kytkentöjen on oltava kiinteästi asennettuja ja täysin tiiviitä. Jos tämä ei ole muodon johdosta mahdollista purun kohdalla, päätä se 1 m putkella.

⚠ **TÄRKEÄÄ!**

- Jos kone asennetaan ulos, on moottorit ja vaihteistot suojattava sääsuojalla.
- Kuljetinta ei saa käyttää molempiin suuntiin.
- Varmista oikosulun sattuessa, että sähkölaitteet toimivat, ennen kuin jatkat käyttöä.
- Varmista, että sähkölaitteissa ei ole likaa, pölyä, kosteutta ja sähköstaattista varausta.
- Konetta ei ole rakennettu siten, että sen päällä voidaan olla tai kävellä.

Sähkökytkentä

Virheellinen kytkentä voi johtaa henkilövahinkoihin tai kuljetinlaitteen ja/tai muun varustuksen vaurioihin. Se voi johtaa myös virheelliseen toimintaan tai kapasiteetin laskuun.

⚠ **VAROITUS!**

- Ammattitaitoisen sähköasentajan tulee suorittaa sähkölaitteiden kytkennät. Katso ohjeita erillisestä elektroniikan kytkentäohjeesta.
- Työvirtakytkimen tulee olla kiinteästi asennettu ja sijoitettu siten, että se on helposti ulottuvilla kunnossapitotöitä tehtäessä.

⚠ **TÄRKEÄÄ!**

- Varmista, että moottorisuoja on asetettu moottorille tarkoitettuun ampeerilukemaan.
- Varmista että ylitäytön valvontakytkin on kytketty käytön aikana.
- Varmista, että ketjun valvontakytkin (valinnaisvaruste) on kytkettynä käytön aikana.

Kunnossapito

Puutteellinen huolto voi johtaa henkilövahinkoihin tai kuljetinlaitteen ja/tai muun varustuksen vaurioihin. Se voi johtaa myös virheelliseen toimintaan tai kapasiteetin laskuun.

⚠ **VAROITUS!**

Lue erillinen hoito-ohje ennen koneen käyttöä.

Turvatarrat

⚠ **VAROITUS!**

Kone on toimitettaessa varustettu turvatarroilla. Niitä ei saa poistaa eikä turmella. Jos jokin turvatarra vahingoittuu, tilaa uusi tarra veloituksetta Skandia Elevator AB:ltä. Ilmoita tarran osanumero. Katso alla olevaa kohtaa ja edellistä lukua koneen yleiskatsausta varten.

Turvatarrat ovat seuraavanlaisia:

- Ohje (valkoinen symboli pyöreällä sinisellä taustalla).
- Kielto (musta yliviivattu symboli pyöreällä valkoisella punareunaisella taustalla).
- Varoitus (musta symboli keltaisella mustareunaisella kolmiotaustalla).

⚠ **VAROITUS!**

Kaikkia ohje-, kielto- ja varoitustarroja on noudatettava, seurauksena voi muuten olla vakavia tai hengenvaarallisia henkilövahinkoja.

Skandia Elevatorin koneissa voi olla seuraavat turvatarrat:

Osanumero/turvatarra Katso sijaintia luvusta "Koneen yleiskatsaus".	**Kirjallisuuden merkitys**
DEK3090	Lue kohta "Rajoitin" elevaattorin asennusohjeesta, ennen kuin moottori koekäynnistetään ensimmäisen kerran.
DEK3100	On kiellettyä asettaa venttiili moottorin puoli alaspäin.
DEK3140	Säätöjen ja/tai laitteen muuttaminen on kielletty.
DEK3030 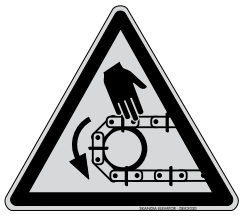	Varoitus, kuljettimen ketju!
DEK3060	Varoitus, kuppihihna!

DEK3040	Varoitus, ketjuvoimansiirto!
DEK3050	Varoitus, hihnavoimansiirto!
DEK3070	Varoitus, kuljettimen pyörivä käyttöakseli!
DEK3080	Varoitus, elevaattorin pyörivä käyttöakseli!
DEK3110	Varoitus, liikkuva koneenosa!
DEK3120	Varoitus, liikkuva koneenosa!
DEK3010	Varoitus, pölyräjähdys!
DEK3130 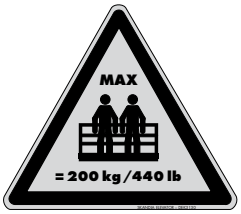	Varoitus, enintään 2 henkilöä = 200 kg/440 lb saa oleskella huoltotasolla tai tikkailla samanaikaisesti.

Kuljetin voidaan koota suoraan paikalleen tai se voidaan koota ja sitten nostaa paikalleen. Sopivin menettely riippuu tilojen muodosta ja laajuudesta sekä kuljettimen pituudesta.

⚠ **TÄRKEÄÄ!**

- Kuljetin saa olla enintään 14 metriä pitkä, jotta sitä voidaan nostaa kokoonpantuna. Sen painon tulee jakautua useisiin nostokohtiin, joista yhden on oltava voimansiirto-osan kannatinrungossa. Nostokohtien välinen etäisyys saa olla enintään 12 metriä.
- Suurin jänneväli tukien välillä on vakiokuljettimessa 6 metriä. Käytettäessä vaijeritukea etäisyys on 12 metriä.
- Kevennä voimansiirto-osan painoa tuilla, jotka ovat maassa ja/tai lähellä olevassa tukevassa rakenteessa. Jos koneessa on tappivaihdemoottori, tue sen kannatinrunkoon. Älä koskaan tue moottoriin/tappivaihdemoottoriin.

1.
Irrota liitoslevyt, jotka ovat väärinpäin käännettyinä väliosien ja voimansiirto-osan sisä-/ulkopuolella. Kuljettimeen asennuksessa käytettävät ruuvit ovat siellä alla.

HUOM! Liitoslevyä kiinnittävää ruuvia ei tarvita asennuksessa.

2.
Asenna irrotetut liitoslevyt samalla tavalla ja samaan päähän kuin jo esiasennetut liitoslevyt.

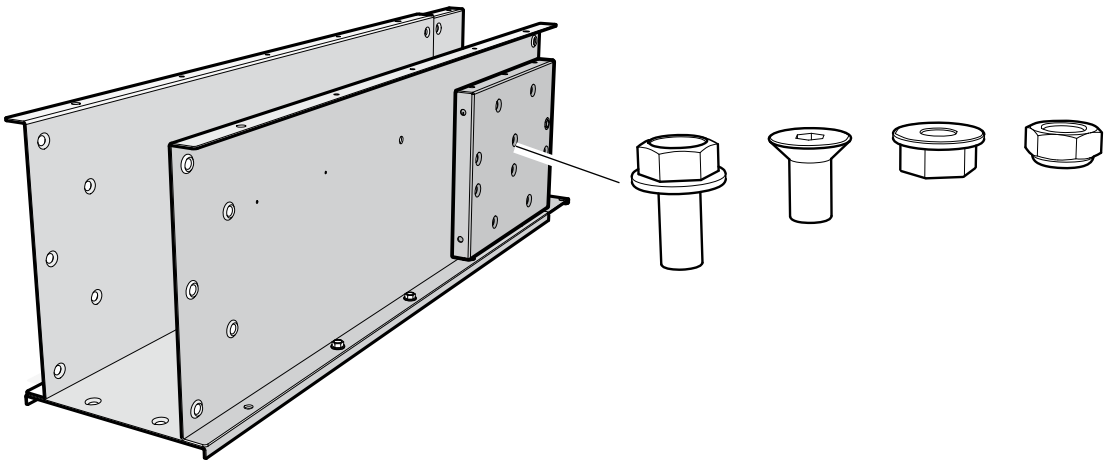

3.
Järjestä koneen osat siihen järjestykseen, johon ne kootaan.

HUOM! Käyrä osa on merkitty nuolella ja se on asennettava siten, että nuoli osoittaa kuljetussuuntaan.

4.
Irrota kattolevyt ja välipohjat.

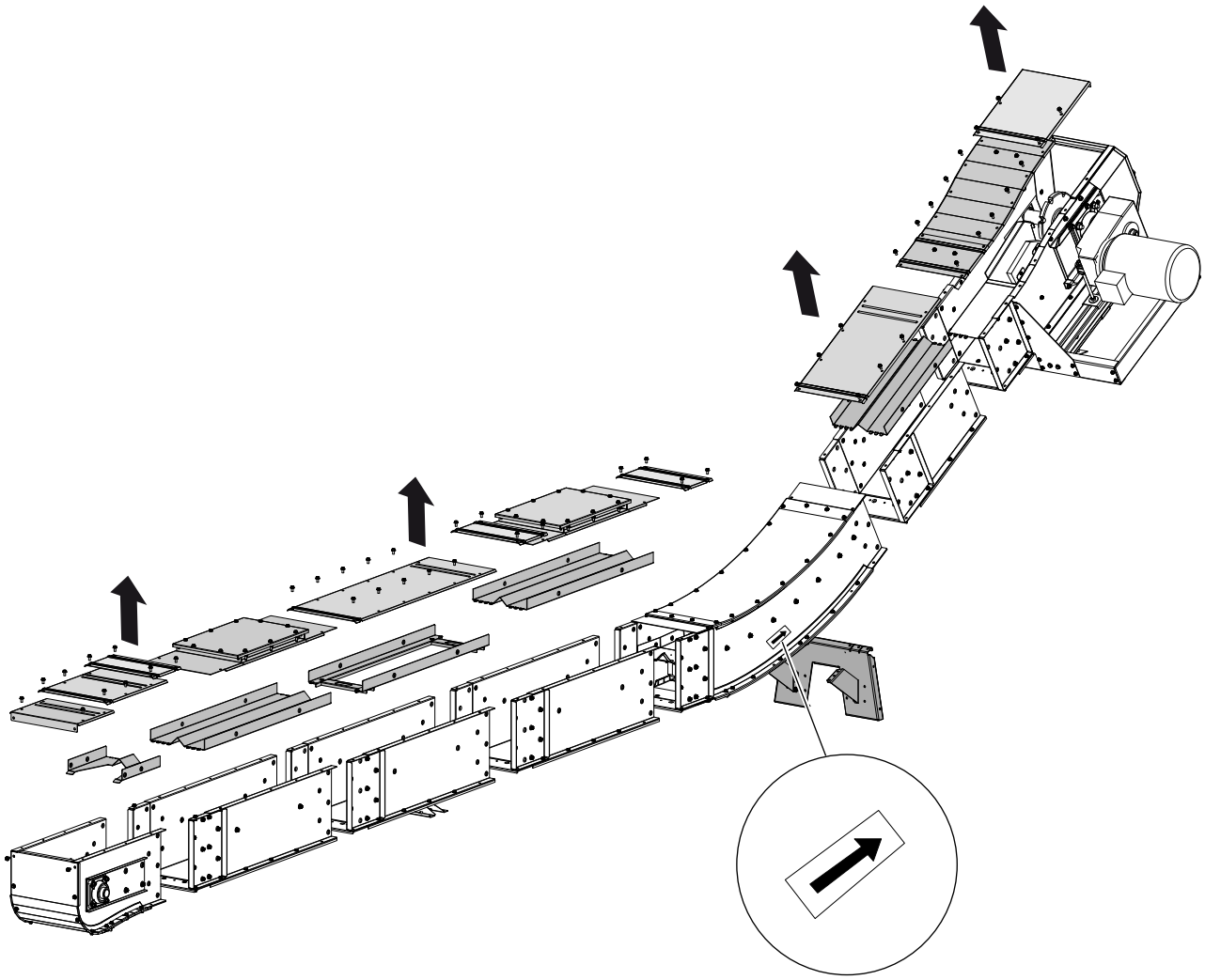

Käyrien ja kaltevien osien asennusmitat

⚠ **TÄRKEÄÄ!**

Varmista, että kone sijoitetaan oikein suhteessa suunniteltuihin kytkentöihin.

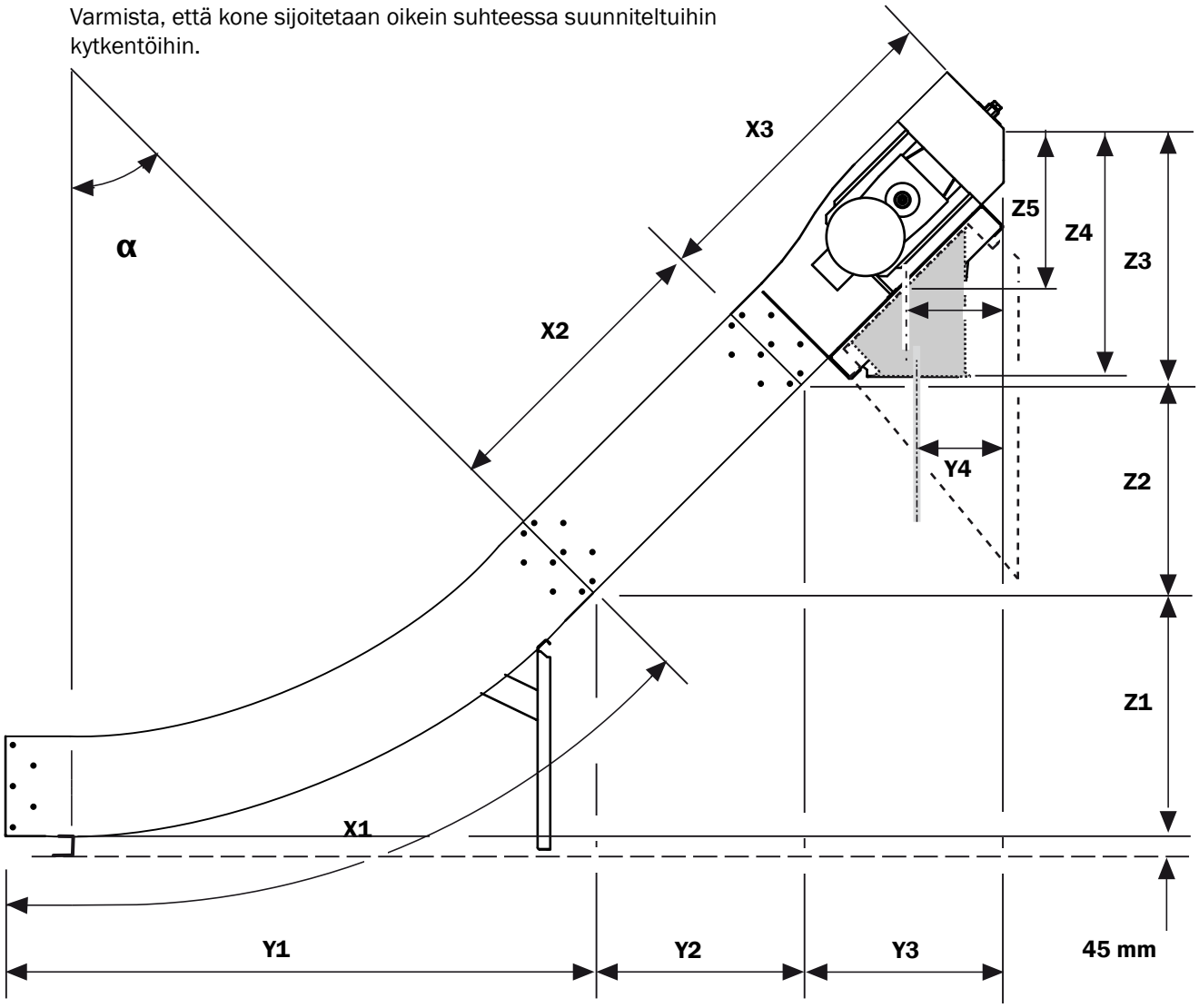

α	X1	Y1	Z1	X2	Y2	Z2	X3	Y3	Z3	20/33		30/33		40/33		Y5	Z5
										Y4	Z4	Y4	Z4	Y4	Z4		
15°	925	912	120	600	580	155	1100	1032	408	618	500	583	498	558	496	550	285
				1000	966	259											
				1400	1352	362											
				2000	1932	518											
				13600	13136	3520											
30°	1579	1502	402	600	520	300	1100	890	661	498	700	463	697	437	697	450	415
				1000	866	500											
				1400	1212	700											
				2000	1732	1000											
				7000	6062	3500											
45°	2234	1998	828	600	424	424	1100	690	690	343	844	310	844	285	844	335	335
				1000	707	707											
				1400	990	990											
				2000	1414	1414											
				5000	3535	3535											

⚠ **VAROITUS!**

- Koneisiin tulevien ja niistä lähtevien sekä koneiden välisten kytkentöjen on oltava kiinteästi asennettuja ja täysin tiiviitä. Jos tämä ei ole muodon johdosta mahdollista purun kohdalla, päätä se 1 m putkella.
- Käyttämättömät liitännät on sinetöitävä.

⚠ **TÄRKEÄÄ!**

- Käytä vain suositeltuja täyttö-, purku- ja kytkentäosia.
- Varmista, että putkijohdot ovat riittävästi mitoitetut ja että niiden kaatokulma on vähintään 45°.

Ylätäyttö

Ylätäyttö on itsesäätyvä ja sitä käytetään siilosta tulevaan täyttöön. Ylätäytössä, joka ei ole kääntöosan edessä, on oltava väliosa, jonka takana on aukko välipohjaan (X).

Keski- ja välitäytön läppä (siilon tyhjentämiseksi ylätäytön kautta) asennetaan läppäsarjojen erillisten asennusohjeiden mukaan.

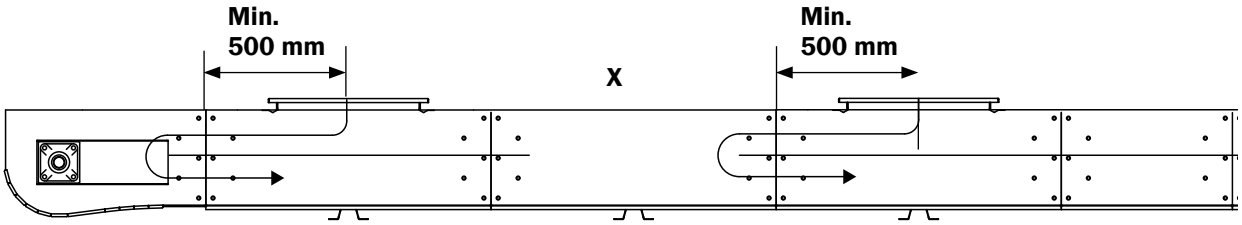

Kaksi sivutäyttöä

Sivutäyttö on itsesäätyvä ja sitä käytetään siilosta tulevaan täyttöön.

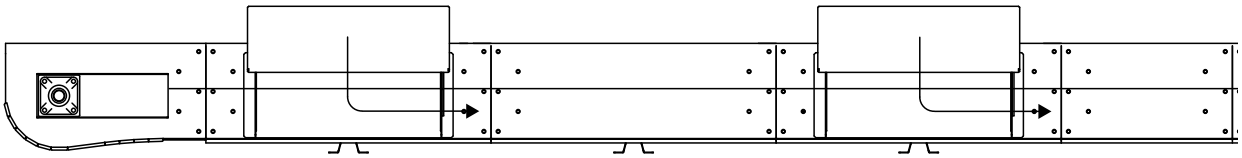

Täyttö

Täyttöä käytetään syötön tullessa koneesta sovitetulla kapasiteetilla.

Täyttöosa asetetaan kuvan mittojen mukaan.

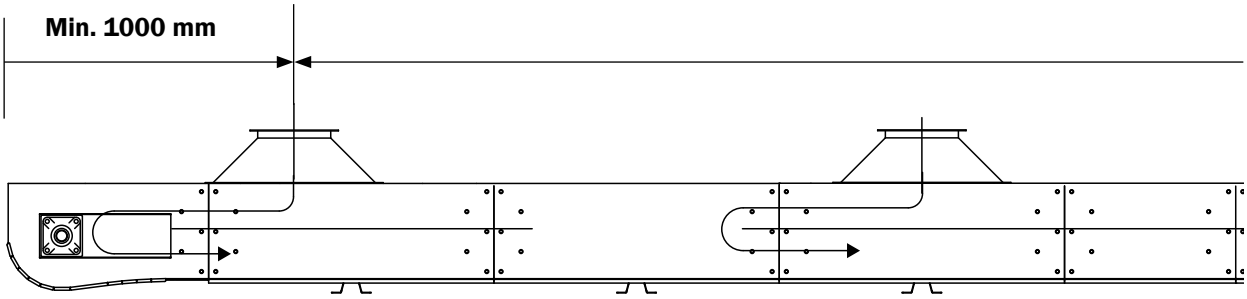

Kytkentä seuraavana olevaan koneeseen

Kytke kuljetin seuraavaan koneeseen sen asennusohjeen mukaan.

Kokoa kuljetin alkaen käyrästä osasta ja jatkaen ulospäin.

⚠ **TÄRKEÄÄ!**
Varmista, että koneen osat asennetaan kohtisuoraan linjaan ja että ne eivät käänny.

1.
Asenna pohjaruuvit.

Asenna pohjalevyjen liitoslevy kohtiin, joissa pohjalevyt eivät ole limittäin.

HUOM! Käytä lukkomutteria.

⚠ **TÄRKEÄÄ!**
Varmista, että pohjalevyliitokset ovat sileät.

HUOM! Asenna tukijalka (Y) samalla kuin pohjalevyruuvit.

2.
Asenna sivuruuvit.

⚠ **TÄRKEÄÄ!**
Jos kone asennetaan ulos, sivujen, katon ja täyttöosan liitokset täytyy tiivistää silikonilla.

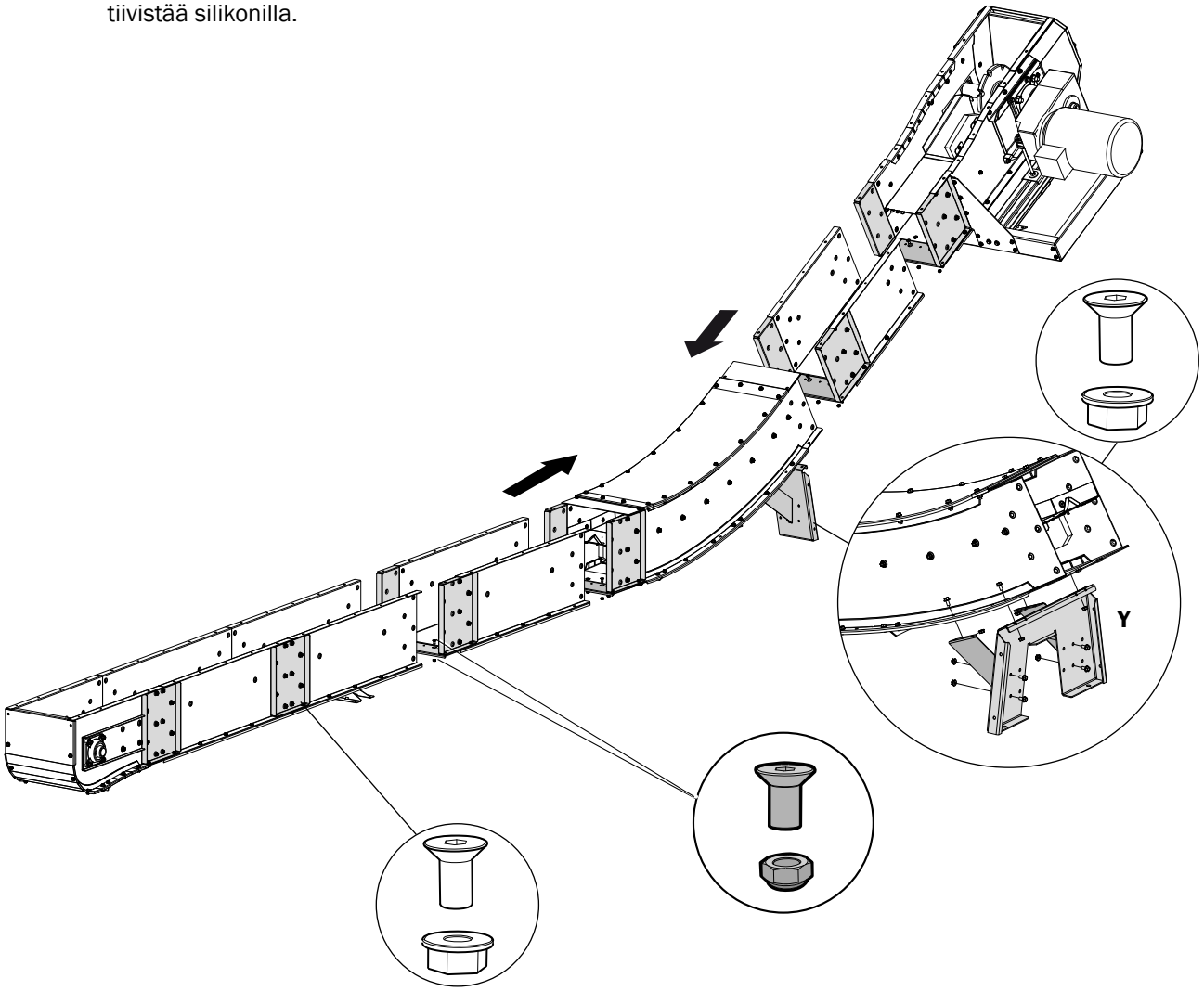

3.
Kokoa ketjupituudet yhteen kuljettimen pohjalevyyn.

HUOM! Ketjukannattimien tulee "työntää" vääntiöitä voimansiirtoon päin.

HUOM! Vedä ketju köyden avulla käyrän osan läpi.

⚠ **TÄRKEÄÄ!**
Varmista että etäisyys kahden vääntiön välillä ketjupituuksien liitoksissa on maks. 400 mm.

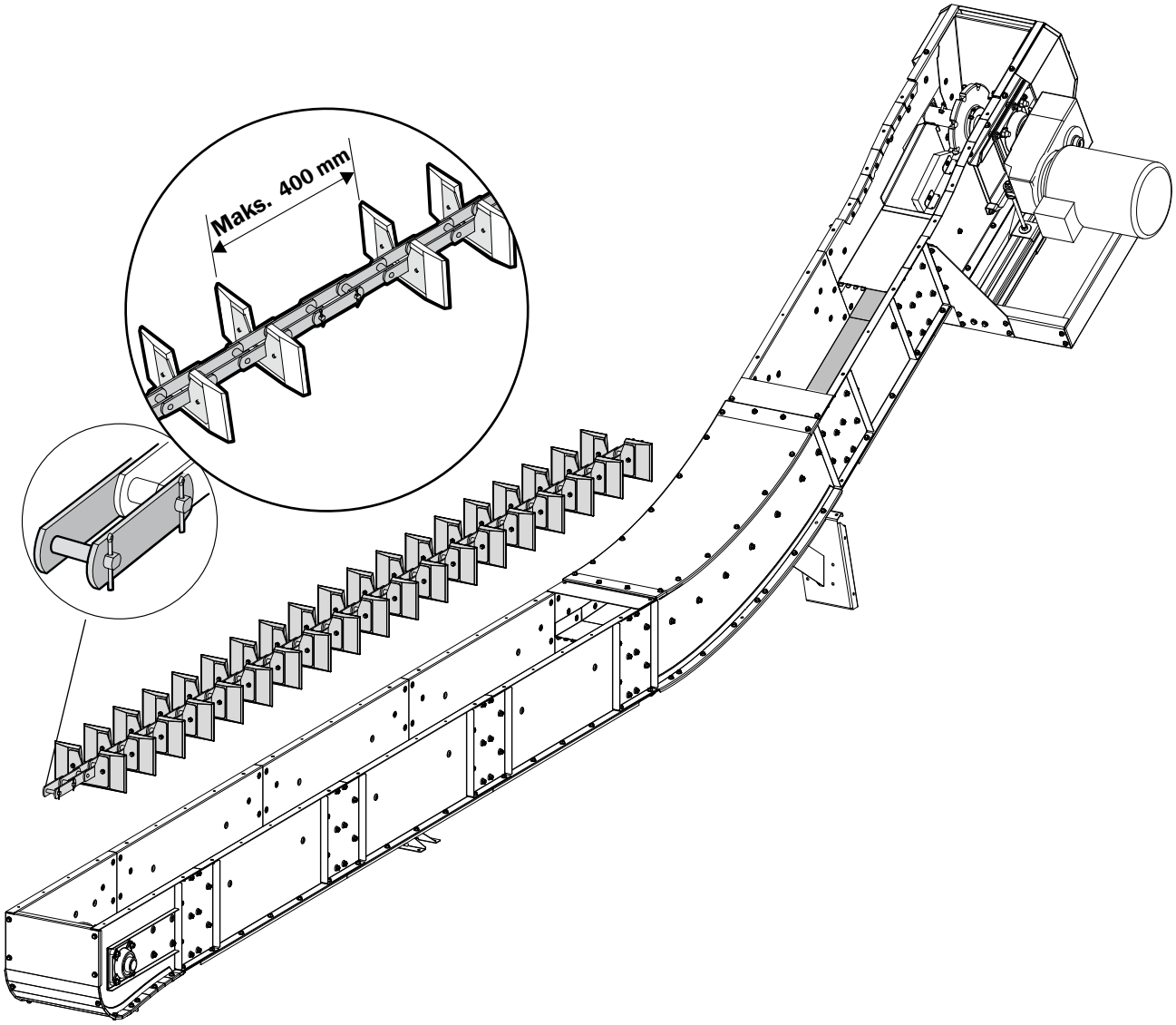

4.
Asenna välipohjat alkaen käyrästä osasta ja jatkaen ulospäin.

⚠ **TÄRKEÄÄ!**
Sovita sormiliitokset oikein yhteen.

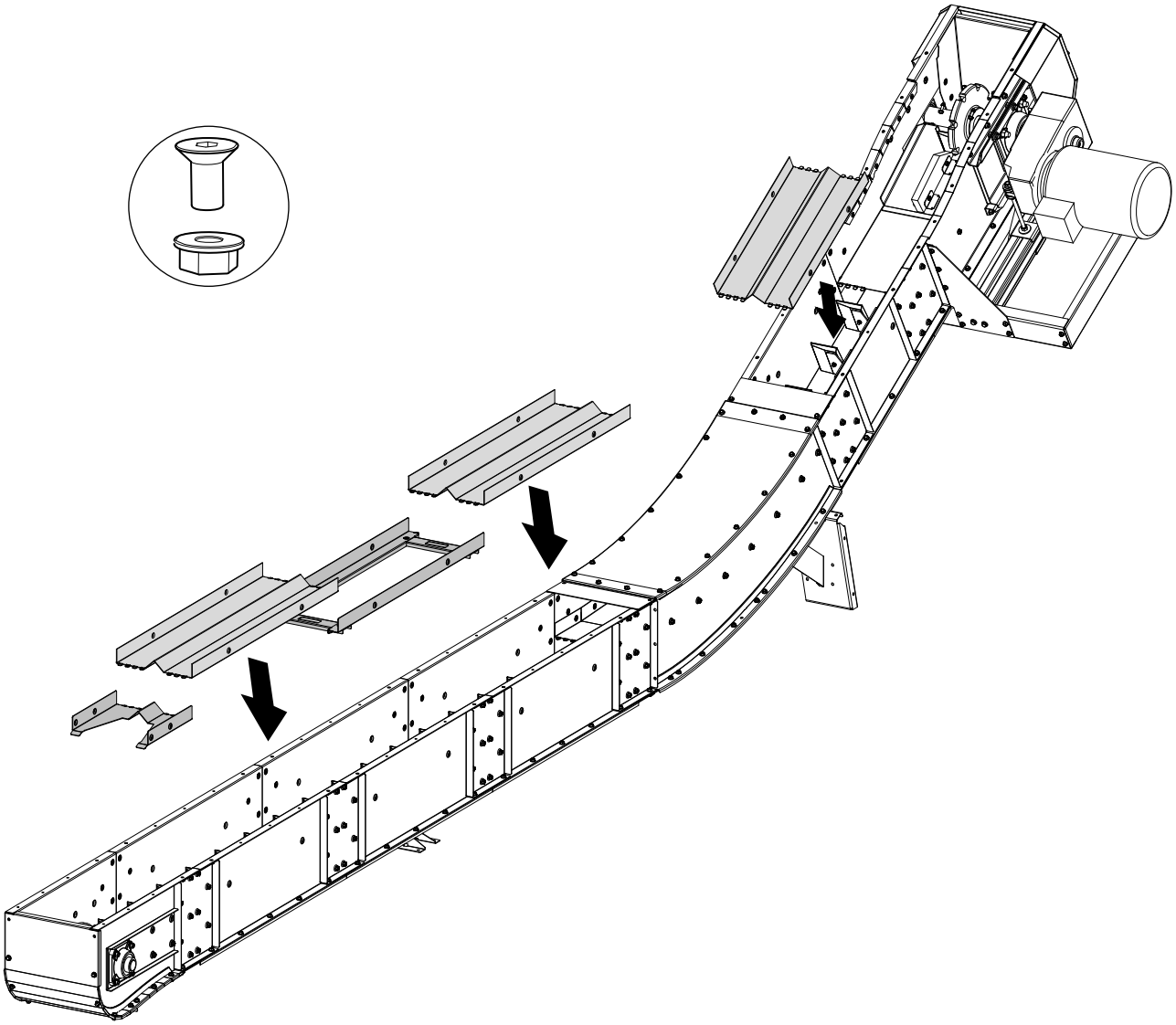

5.
Kokoa ketjupituudet kuljettimen ylätasolle.

6.
Asenna kuljettimen ketju voimansiirron ketjurullaan.

7.
Sovita kuljettimen ketju päätyosan/kääntöosan ketjurullan päälle. Katkaise se tarvittaessa oikeaan pituuteen ja kokoa.UmlenkstationSovita kuljettimen ketju päätyosan/kääntöosan ketjurullan päälle. Katkaise se tarvittaessa oikeaan pituuteen ja kokoa.

⚠ **TÄRKEÄÄ!**
Varmista, että kuljettimen ketju on keskitetty, että se voi kulkea vapaasti ja ettei se ota kiinni kuljettimen sivuihin.

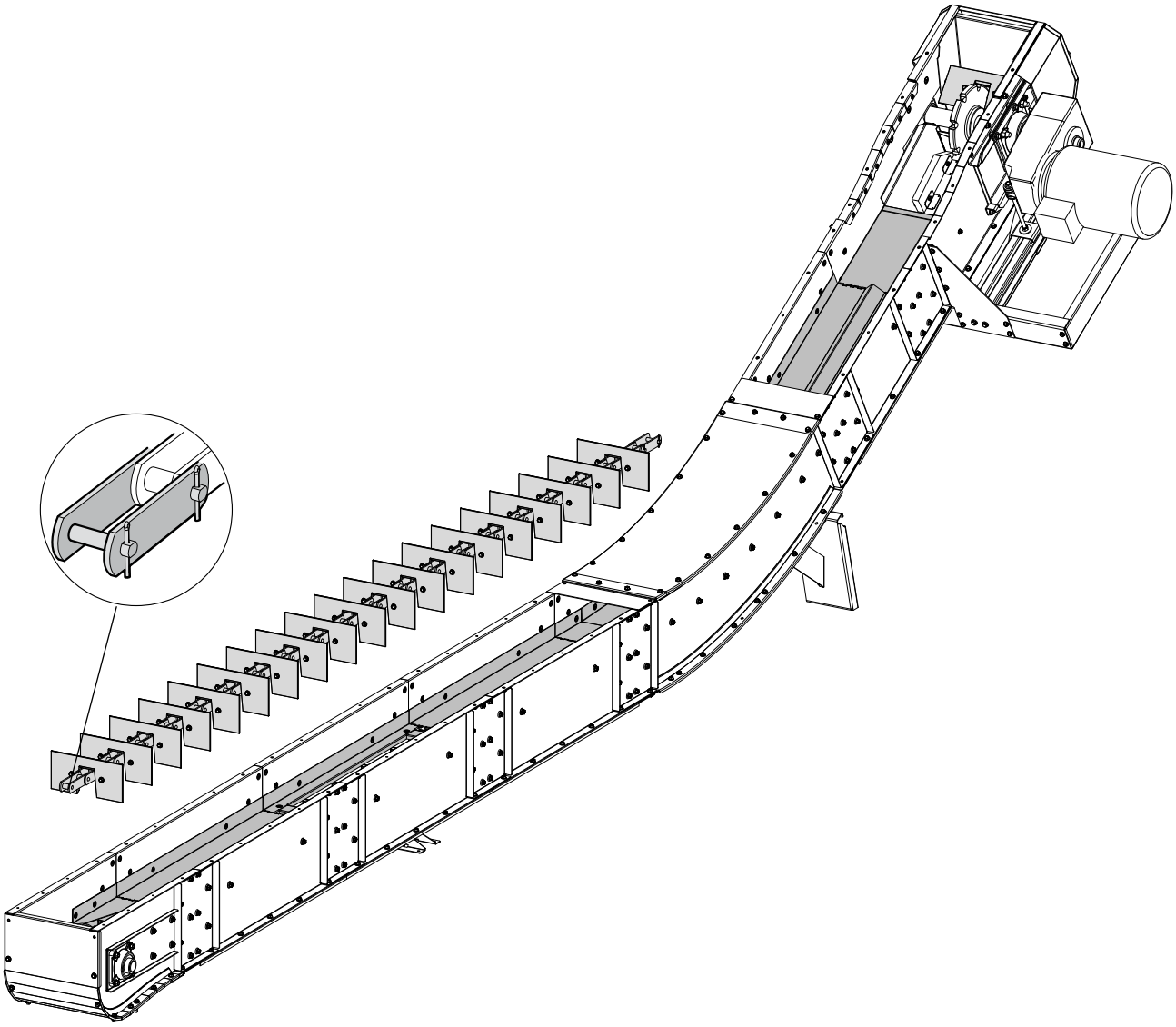

8.

⚠ **TÄRKEÄÄ!**

- Varmista, että käyttöakseli on kohtisuorassa kuljettimen ketjuun nähden.
- Varmista, että kuljettimen ketju ei ole liian kireällä.

Löysää ruuviliitokset (X & Y). Säädä kuljettimen ketjun kireys kiristysruuveilla (Z) ja kiristä sitten ruuviliitokset (X & Y).

Jos kuljettimen ketjua ei voi vetää hieman sivulle päätyakselin kohdalla, se on liian kireällä. Vähennä kireyttä kunnes sitä voidaan vetää hieman sivulle.

HUOM! Kiristysruuveilla on itselukkiutuvat kiinteät mutterit kuljettimen sisällä.

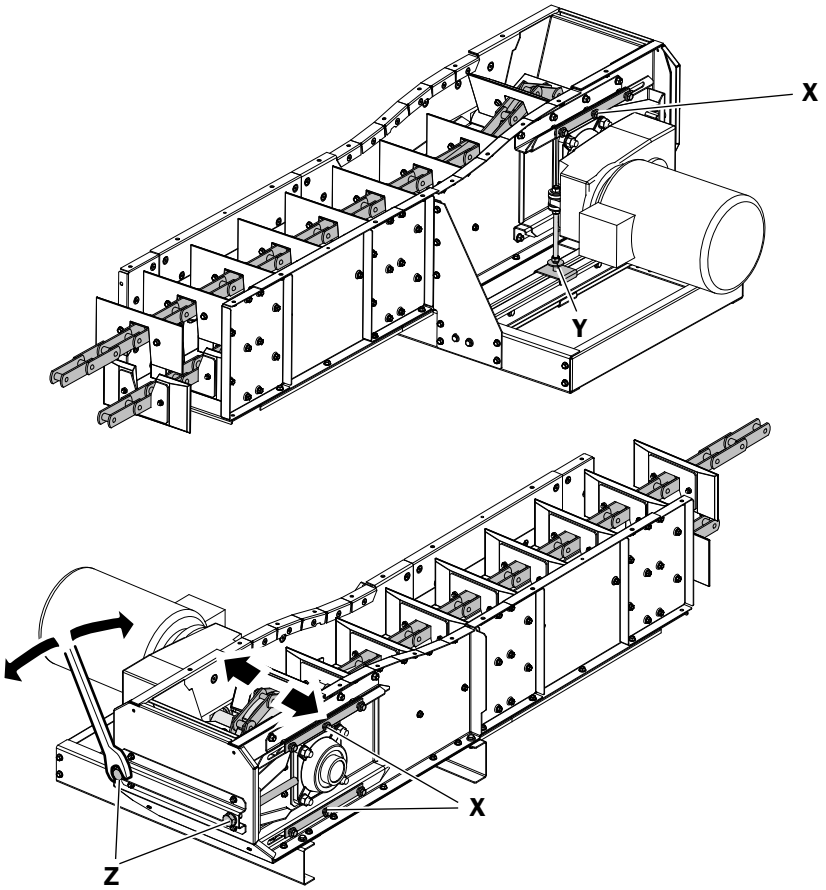

9.

Kun kuljetin on valmiiksi asennettu, koekäytä sitä hetki ja tarkista kireys uudelleen.

HUOM! Jos käyrän osan kattolevy lämpenee vähän ajan käytön jälkeen, kuljettimen ketju on liian kireällä.

Uusi kuljettimen ketju tarvitsee tietyn totutuskäyttöajan, jonka jälkeen se on säädettävä uudelleen.

⚠ **TÄRKEÄÄ!**

Tarkista kuljettimen ketju 50 käyttötunnin jälkeen. Katso lisätietoja kunnossapidosta erillisestä kunnossapito-ohjeesta.

10.
Asenna katto limittäin.

HUOM! Aseta liitoslevy niiden liitosten päälle, joissa katto ei ole limittäin.

⚠ **TÄRKEÄÄ!**

- Laita kumilista uriin liitoksissa.
- Jos kone asennetaan ulos, sivujen, katon ja täyttöosan liitokset täytyy tiivistää silikonilla.

11.

⚠ **VAROITUS!**

Pyörivä käyttöakseli on osittain paljaana tappivaihdemoottorin ja voimansiirron välillä, jos sääsuojaa ei käytetä.

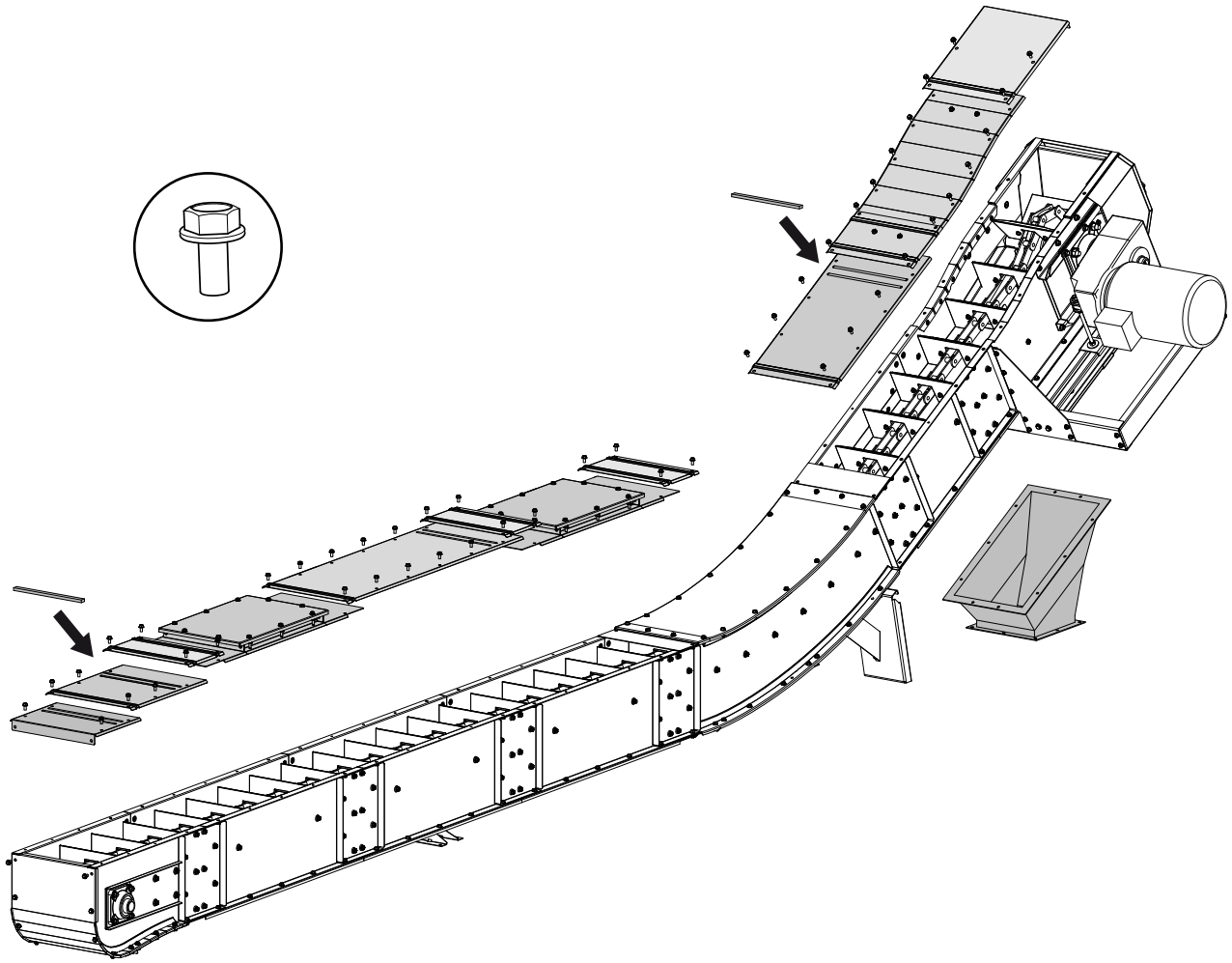

12.

Ylitäytön valvontakytkin (B) pysäyttää kuljettimen, jos se ylitäyttyy. Asenna ylitäytön valvontakytkin (B) purkuyhteeseen (C) tai kytkentäyhteeseen (D).

⚠ **VAROITUS!**

Ammattitaitoisen sähköasentajan tulee suorittaa sähkölaitteiden kytkennät. Katso ohjeita erillisestä elektroniikan kytkentäohjeesta.

⚠ **TÄRKEÄÄ!**

Varmista että ylitäytön valvontakytkin on kytketty käytön aikana.

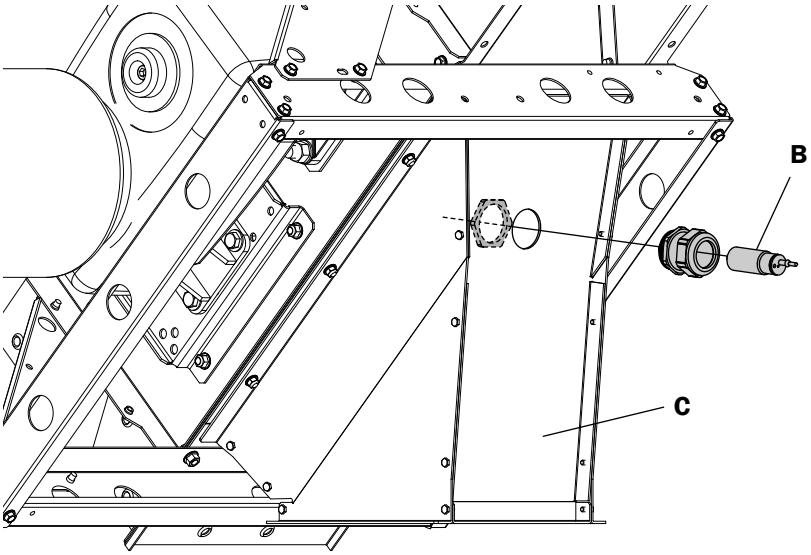

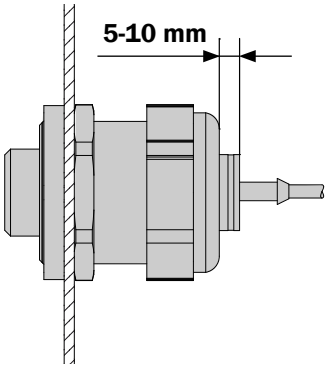

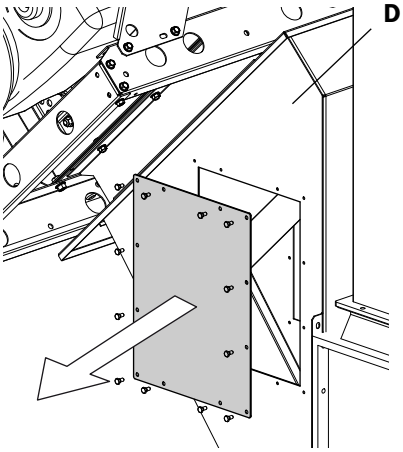

1

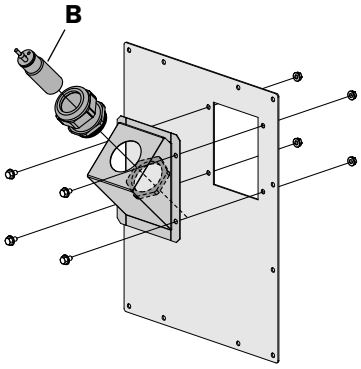

2

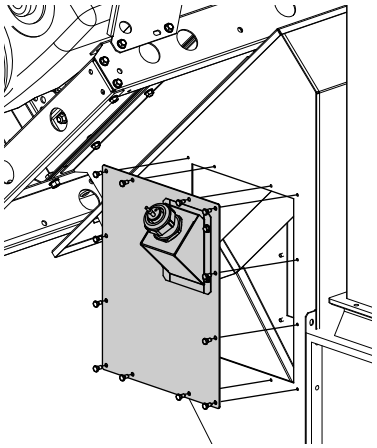

3

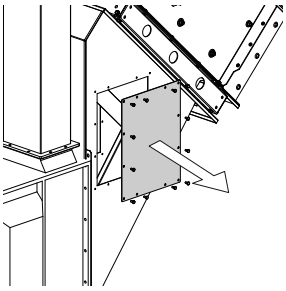

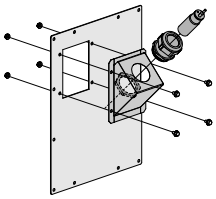

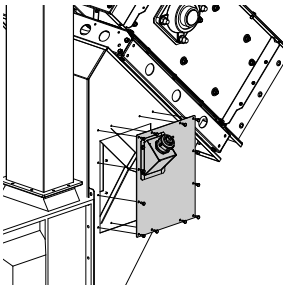

SKANDIA
ELEVATOR

SKANDIA ELEVATOR AB
KEDUMSVÄGEN 14, ARENTORP
S-534 94 VARA, SWEDEN

PHONE +46 (0)512 79 70 00
FAX +46 (0)512 134 00

INFO@SKANDIA-ELEVATOR.SE
WWW.SKANDIA-ELEVATOR.SE