SKANDIA ELEVATOR

ASENNUSOHJE
I-LINE

KTIS

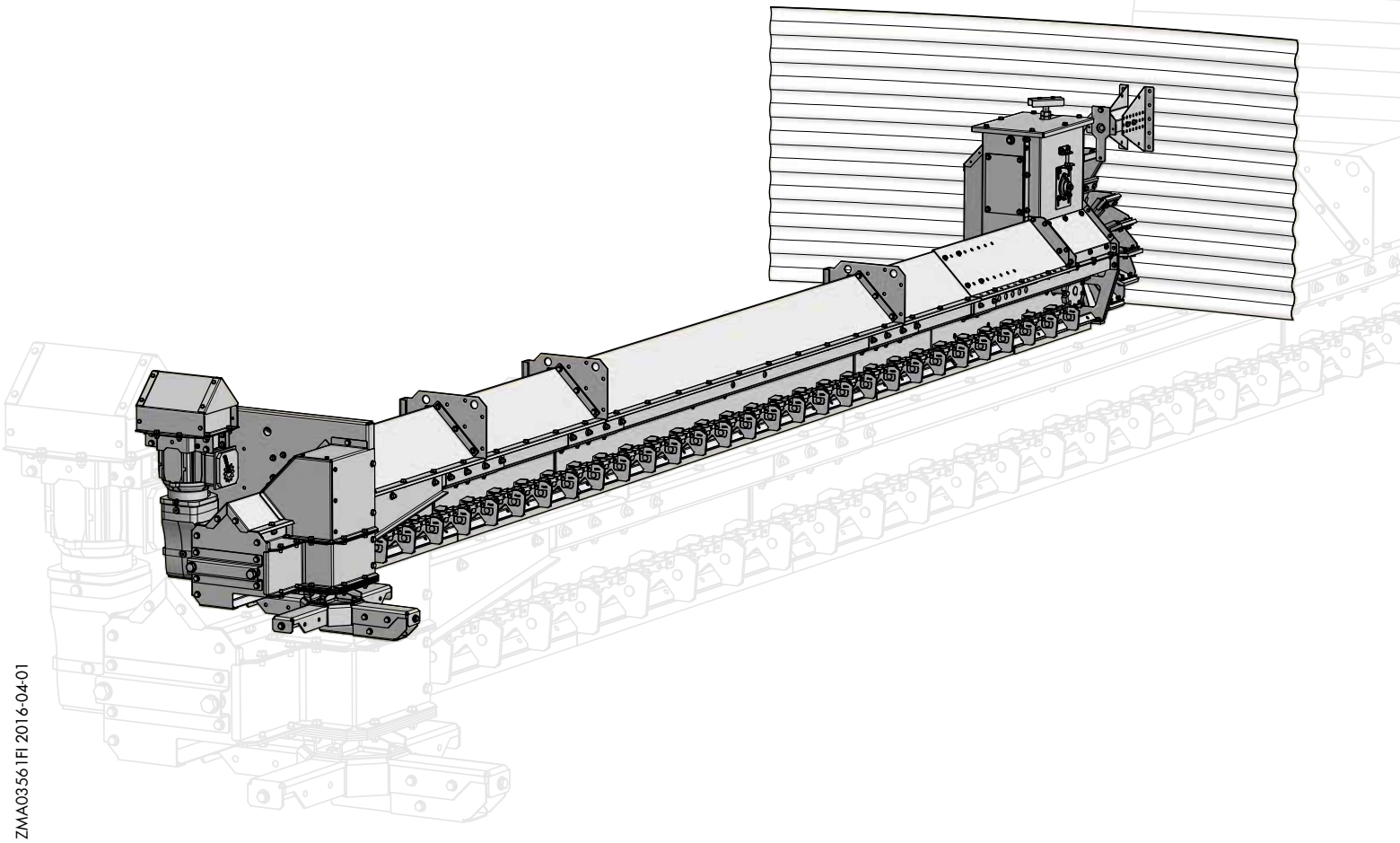

ZMA0356 I FI 2016-04-01

Tavaran tarkastus

Tarkista, että kollien määrä täsmää kuormakirjan kanssa ja että pakkaus ja tavara ovat ehjät. Merkitse mahdolliset vauriot ja puuttuva materiaali kuormakirjaan ja tee ilmoitus kuljetusyhtiölle ja meille. Kun tavara on purettu pakkauksesta, varmista että toimitus on täydellinen. Virheellistä materiaalia ei saa asentaa.

Takuu

Kaikille Skandia Elevator AB:n koneille annetaan 2 vuoden tehdastakuu toimituspäivästä alkaen. Takuun voimassaolon ja mahdollisten korvausten maksamisen edellytyksenä on, että Skandia Elevator AB:hen otetaan yhteyttä ja että asiakkaan ja Skandia Elevator AB:n kesken sovitaan siitä, kuinka mahdollinen vika korjataan. Takuu koskee rakenne- tai valmistusvirheen takia vahingoittuneita tai rikkoutuneita osia. Takuu ei kata väärästä asennuksesta, väärästä käytöstä tai kunnossapidon puutteesta johtuvia vikoja ja vaurioita.

CE-merkki

CE-merkki on elevaattorin voimansiirron puolella ja se osoittaa, että kone on valmistettu EU:n konedirektiivin mukaan ja täyttää turvallisuudelle asetetut vaatimukset. CE-merkissä on tieto valmistusvuodesta, mallimerkintä ja tilausnumero. Ilmoita aina tilausnumero reklamaation tai varaosien tilauksen yhteydessä.

EY-vakuutus

Skandia Elevator AB
Arentorp
S-53494 Vara
SWEDEN

vakuuttaa omalla vastuulla, että tuote:

KTIS

tilausnumero:

.....

jota tämä vakuutus koskee, vastaa Euroopan neuvoston 29. joulukuuta 2009 antamaa direktiiviä koneita koskevan jäsenvaltioiden lainsäädännön lähentämisestä, 2006/42/EY.

Jos CE-merkissä ei toisin ilmoiteta, tuote on valmistettu EU:n konedirektiivin mukaan ja luokiteltu kuuluvaksi luokkaan II 0D/0D.

Vara 2009 12 29

Joakim Larsson, Toimitusjohtaja

Kiitos että valitsit Skandia-elevaattorin!

Jotta kuljetusvarustuksesi toimii moitteettomasti, se on asennettava oikein ja sitä on huollettava huolellisesti. Tätä asennusohjetta sekä erillistä kunnossapito-ohjetta on noudatettava, jotta takuu pysyy voimassa.

Toivomme, että sinulla on iloa Skandian kuljetinlaitteesta pitkälle tulevaisuuteen.

Koneen yleiskatsaus 6

Turvallisuustiedot 7

- Yleiset turvallisuustiedot 7
- Sähköturvallisuus 8
- Turvatarrat 9

Ennen asennusta 11

Koneen kytkentä 13

Koneen asennus 14

Eteentyöntöosan asetukset/tukipyörä 22

Sähkökytkentäkomponenttien asennus/sijoitus 23

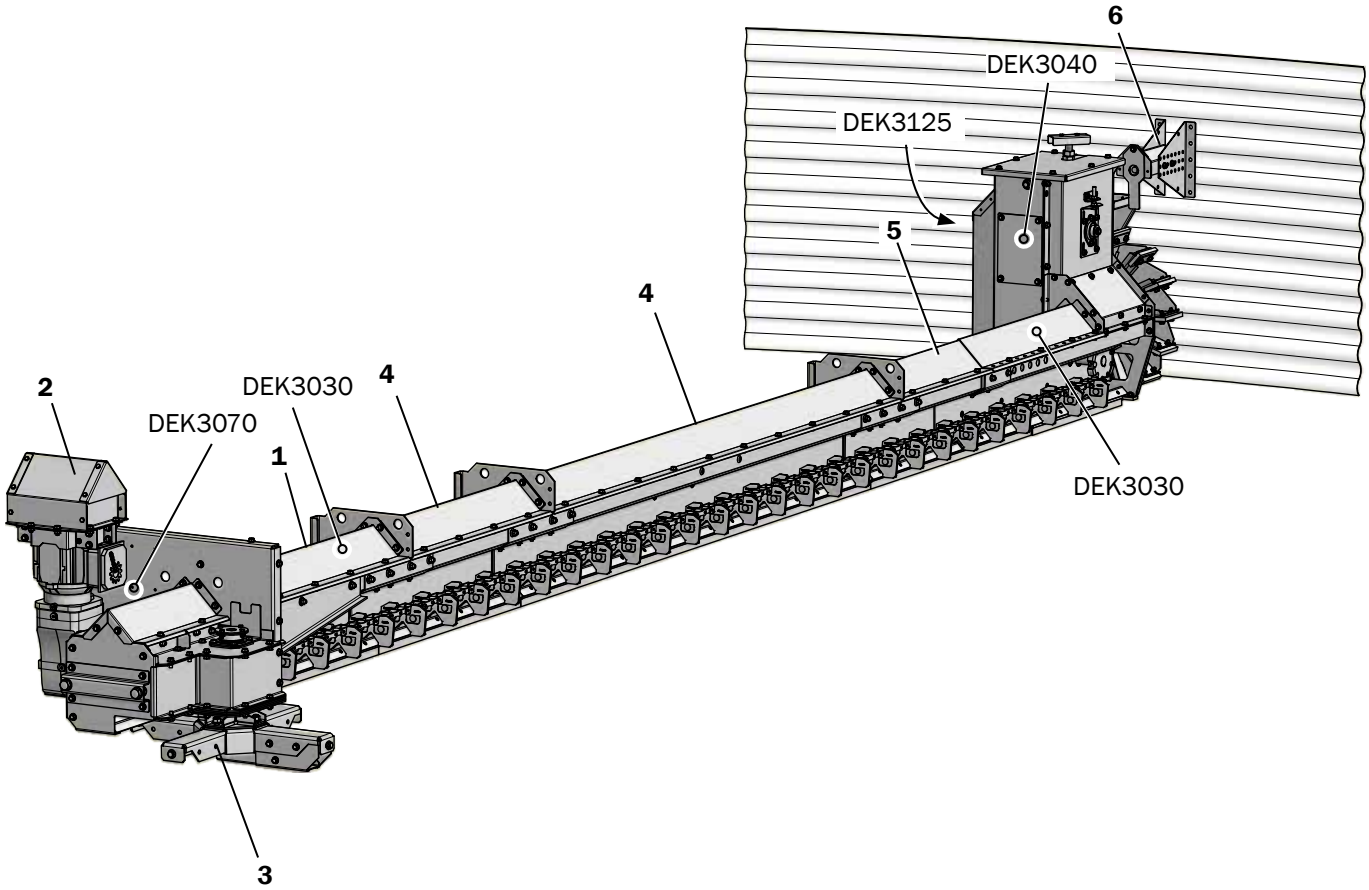

Osat	Nro
Voimansiirto	1
Kulmavaihdemoottori	2
Keskipurun ristikappale	3
Väliosa	4
Eteentyöntöosa	5
Pyörityskytkin	6
Turvatarrat	DEK *xxxx*

Kuljetinlaitteen omistaja vastaa siitä, että tämä asennusohje on aina vastuussa olevien asentajien, sähköasentajien, huolto- ja käyttöteknikoiden saatavilla.

Väärä asennusmenettely ja/tai käsittely voi johtaa henkilövahinkoihin tai kuljetinlaitteen ja/tai muun varustuksen vaurioihin. Se voi johtaa myös virheelliseen toimintaan tai kapasiteetin laskuun.

Lue asennusohje huolellisesti ennen asennuksen, sähkökytkennän, huollon tai käytön aloittamista. Jos näiden ohjeiden jonkin osan ymmärtäminen on vaikeaa, ota yhteyttä jälleenmyyjääsi saadaksesi neuvoja.

Turvallisuustiedot esitetään ja tulkitaan seuraavasti:

⚠ **VAROITUS!**
Jos varoitustekstin ohjeita ei noudateta, seurauksena voi olla vakavia tai hengenvaarallisia henkilövahinkoja.

⚠ **TÄRKEÄÄ!**
Jos tärkeää-tekstin ohjeita ei noudateta, seurauksena voi olla kuljetinvarustuksen ja/tai muiden varusteiden vaurioita. Se voi johtaa myös virheelliseen toimintaan tai kapasiteetin laskuun.

HUOM! Huomautusteksti sisältää asennustyötä helpottavaa tietoa.

Yleistä

⚠ **VAROITUS!**

- Varmista, että asennuksesta, sähkökytkennästä, huollosta ja kuljetinlaitteen käytöstä vastaavat henkilöt ovat lukeneet ja ymmärtäneet ohjeet ja turvatiedot.
- Käytä suojahansikkaita, rakennuskypärää, varvassuojattuja turvajalkineita, kuulosuojaimia, suojalaseja sekä huomiota herättävän värisiä heijastinliivejä kuljetinlaitteen asennuksen, sähkökytkennän, huollon ja käytön aikana.

⚠ **VAROITUS!**

- Pysäytä kone ja katkaise virta ennen minkään tyyppisen asennus-, kytkentä- tai huoltotyön suorittamista.
- Konetta ei saa käynnistää ilman että katto, luukut, yhteet ja kytkennät on asennettu siten, että ne voidaan avata vain työkaluilla.
- Liukukuljettimen ketju ja eteentyöntöpyörä eivät toiminnallisista syistä ole täysin sisäänrakennettuja. Älkää oleskelko koneen lähellä sen ollessa käynnissä.
- Siilon keski- ja välipurkuyhteet eivät ole suojattuja toiminnallisista syistä. Älkää oleskelko purkuyhteiden lähellä koneen ollessa käynnissä.
- Alakuljettimen liitäntöjen pitää olla kiinteästi asennettuja ja täysin suljettuja.
- Pyörivä käyttöakseli on osittain asetettu kulmavaihteen moottorin ja voimansiirron väliin.

⚠ **TÄRKEÄÄ!**

- Varmista oikosulun sattuessa, että sähkölaitteet toimivat, ennen kuin jatkat käyttöä.
- Varmista, että sähkölaitteissa ei ole likaa, pölyä, kosteutta ja sähköstaattista varausta.
- Konetta ei ole rakennettu siten, että sen päällä voidaan olla tai kävellä.

Sähkökytkentä

Virheellinen kytkentä voi johtaa henkilövahinkoihin tai kuljetinlaitteen ja/tai muun varustuksen vaurioihin. Se voi johtaa myös virheelliseen toimintaan tai kapasiteetin laskuun.

⚠ **VAROITUS!**

- Ammattitaitoisen sähköasentajan tulee suorittaa sähkölaitteiden kytkennät. Katso ohjeita erillisestä elektroniikan kytkentäohjeesta.
- Työvirtakytkimen tulee olla kiinteästi asennettu ja sijoitettu siten, että se on helposti ulottuvilla kunnossapitotöitä tehtäessä.

⚠ **TÄRKEÄÄ!**

- Varmista, että moottorisuoja on asetettu moottorille tarkoitettuun ampeerilukemaan.
- Varmista, että pyörintävahti on kytkettynä käytön aikana.

Kunnossapito

Puutteellinen huolto voi johtaa henkilövahinkoihin tai kuljetinlaitteen ja/tai muun varustuksen vaurioihin. Se voi johtaa myös virheelliseen toimintaan tai kapasiteetin laskuun.

⚠ **VAROITUS!**

Lue erillinen hoito-ohje ennen koneen käyttöä.

Turvatarrat

⚠ **VAROITUS!**

Kone on toimitettaessa varustettu turvatarroilla. Niitä ei saa poistaa eikä turmella. Jos jokin turvatarra vahingoittuu, tilaa uusi tarra veloituksetta Skandia Elevator AB:ltä. Ilmoita tarran osanumero. Katso alla olevaa kohtaa ja edellistä lukua koneen yleiskatsausta varten.

Turvatarrat ovat seuraavanlaisia:

- Ohje (valkoinen symboli pyöreällä sinisellä taustalla).
- Kielto (musta yliviivattu symboli pyöreällä valkoisella punareunaisella taustalla).
- Varoitus (musta symboli keltaisella mustareunaisella kolmiotaustalla).

⚠ **VAROITUS!**

Kaikkia ohje-, kielto- ja varoitustarroja on noudatettava, seurauksena voi muuten olla vakavia tai hengenvaarallisia henkilövahinkoja.

Skandia Elevatorin koneissa voi olla seuraavat turvatarrat:

Osanumero/turvatarra Katso sijaintia luvusta "Koneen yleiskatsaus".	**Kirjallisuuden merkitys**
DEK3090	Lue kohta "Rajoitin" elevaattorin asennusohjeesta, ennen kuin moottori koekäynnistetään ensimmäisen kerran.
DEK3100	On kiellettyä asettaa venttiili moottorin puoli alaspäin.
DEK3140	Säätöjen ja/tai laitteen muuttaminen on kielletty.
DEK3030 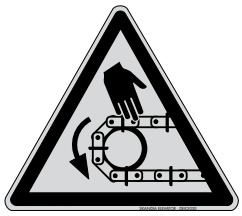	Varoitus, kuljettimen ketju!
DEK3060	Varoitus, kuppihihna!

DEK3040	Varoitus, ketjuvoimansiirto!
DEK3050	Varoitus, hihnavoimansiirto!
DEK3070	Varoitus, kuljettimen pyörivä käyttöakseli!
DEK3080	Varoitus, elevaattorin pyörivä käyttöakseli!
DEK3125 DEK3120 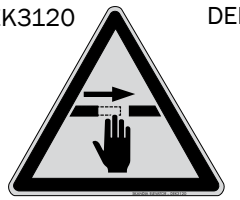 DEK3110	Varoitus, liikkuva koneenosa!
DEK3010	Varoitus, pölyräjähdys!
DEK3130 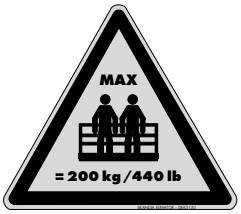	Varoitus, enintään 2 henkilöä = 200 kg/440 lb saa oleskella huoltotasolla tai tikkailla samanaikaisesti.

⚠ **TÄRKEÄÄ!**
Varmista, että keski-ja välipurkuyhteet tuetaan altapäin, jos ne asennetaan tuuletuslattiaan.

Kuljetin kootaan paikalleen siilossa.

HUOM! Riippuen siilon lattian tyypistä asennetaan keskiyhde ennen tai jälkeen liukukuljettimen keskipurun ristikappaleen (A) asentamisen.

⚠ **TÄRKEÄÄ!**
Koneen pitää olla 100-250 mm:n etäisyydellä siilon seinämästä.

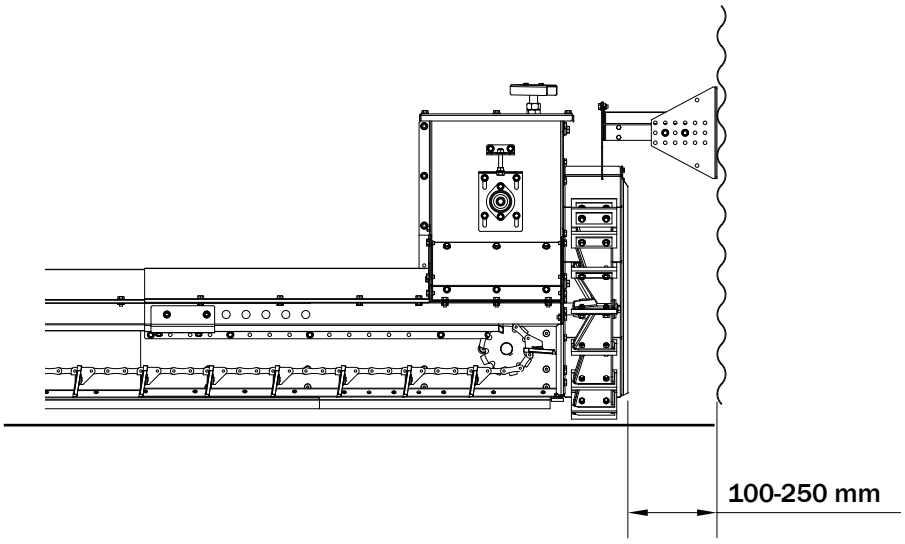

1.
Poista säätölevyt B1-B44, johdinsuojukset C1-C3 ja ruuviliitokset (D1-D4) keskipurun ristikappaleesta (A).

HUOM! Johdinsuojuksien C1-C3 uudelleenasennus, ks. viimeistä lukua "Sähkökytkentäkomponenttien asennus/sijoitus".

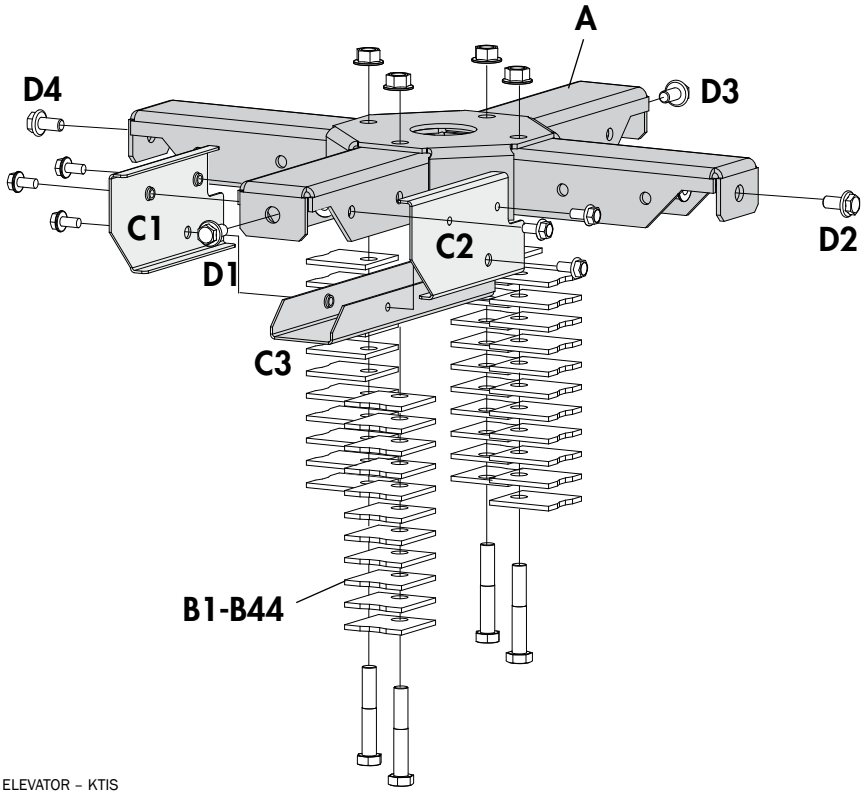

2.
Asenna keskipurun ristikappale (A) keskipurkuyhteeseen (E) ruuviliitoksilla (D1-D4).

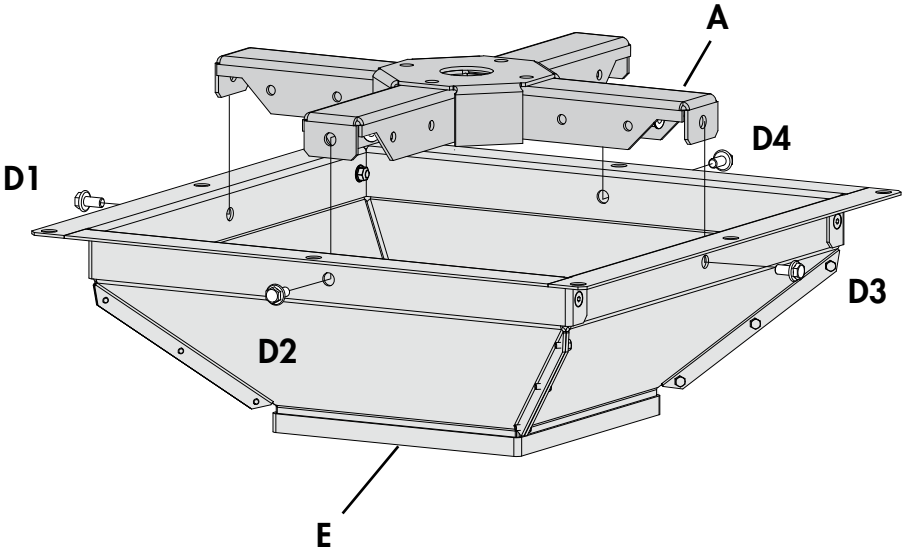

⚠ **VAROITUS!**

- Liukukuljettimen ketju ja eteentyöntöpyörä eivät toiminnallisista syistä ole täysin sisäänrakennettuja. Älkää oleskelko koneen lähellä sen ollessa käynnissä.
- Alakuljettimen liitäntöjen pitää olla kiinteästi asennettuja ja täysin suljettuja.

⚠ **TÄRKEÄÄ!**

Käytä vain suositeltuja purku- ja liitäntäosia.

Keski- ja välipurkuyhteiden liittäminen niiden jälkeiseen koneeseen

Yhdistä keski- ja välipurkuyhteet sen jälkeen olevaan koneeseen niiden asennusohjeen mukaisesti.

⚠ **TÄRKEÄÄ!**
Varmista, että koneen osat asennetaan kohtisuoraan linjaan ja että ne eivät käänny.

1-I.
Asenna voimansiirto (A) keskipurun ristikappaleeseen. Voimansiirron korkeutta (h) siilon lattian yläpuolella voidaan säätää asettamalla riittävä määrä säätölevyjä (B1-B44) keskipurun ristikappaleen (C1) keskilevyn (C2) yläpuolelle. Jäljellä olevat säätölevyt asennetaan keskipurun ristikappaleen alapuolelle.

1-II. Säädä tukipyörän (D) korkeus säädettävillä ruuveilla (E1-E5).

⚠ **TÄRKEÄÄ!**
Katso, että voimansiirto tulee vaakasuoraan päädyn päälle.

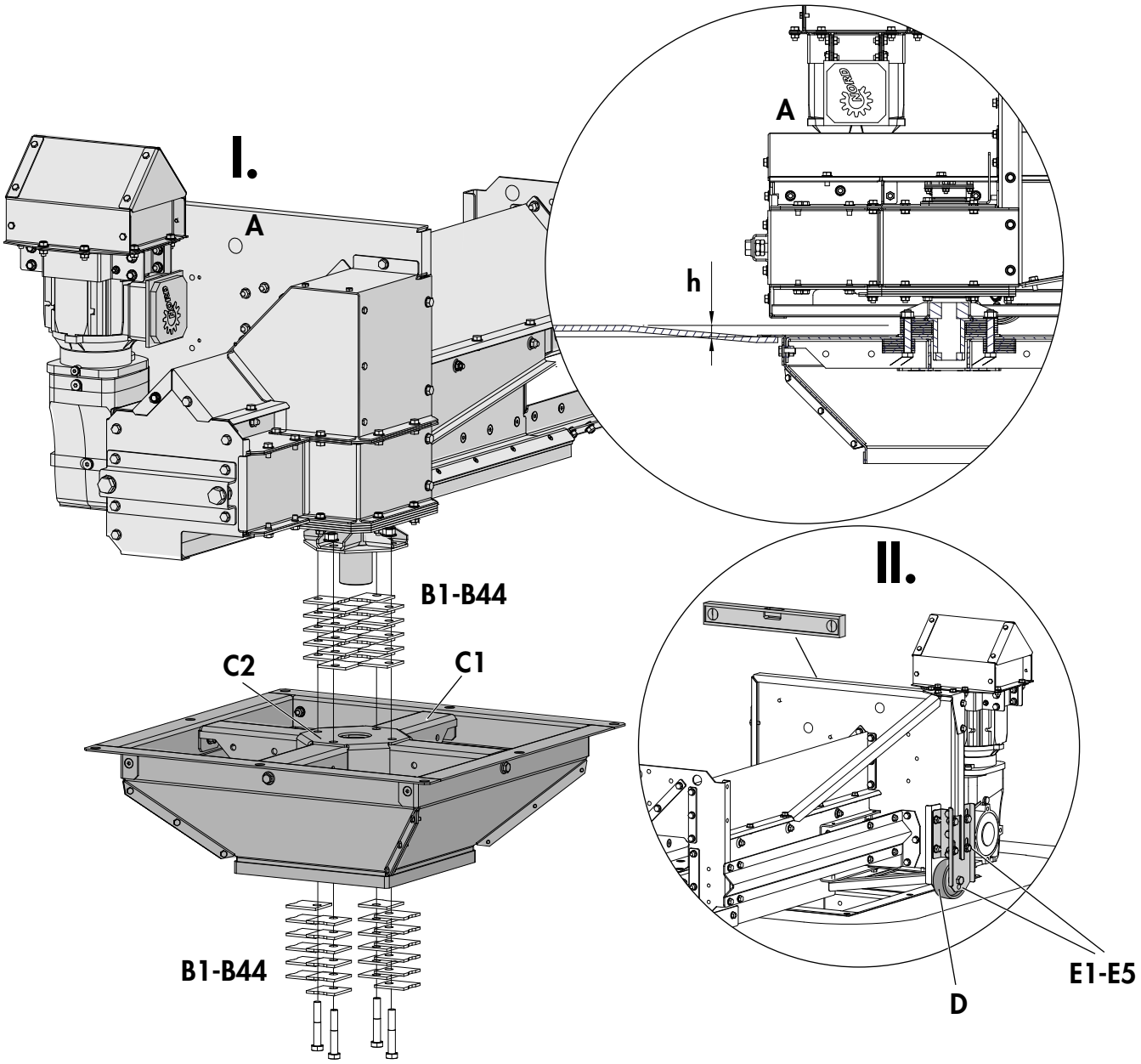

2.
Poista katto (F) ja liitososat (G-I) kaikilta koneenosilta. Poista tukikiskot (J) väliosista (K) ja eteentyöntöosasta (L).

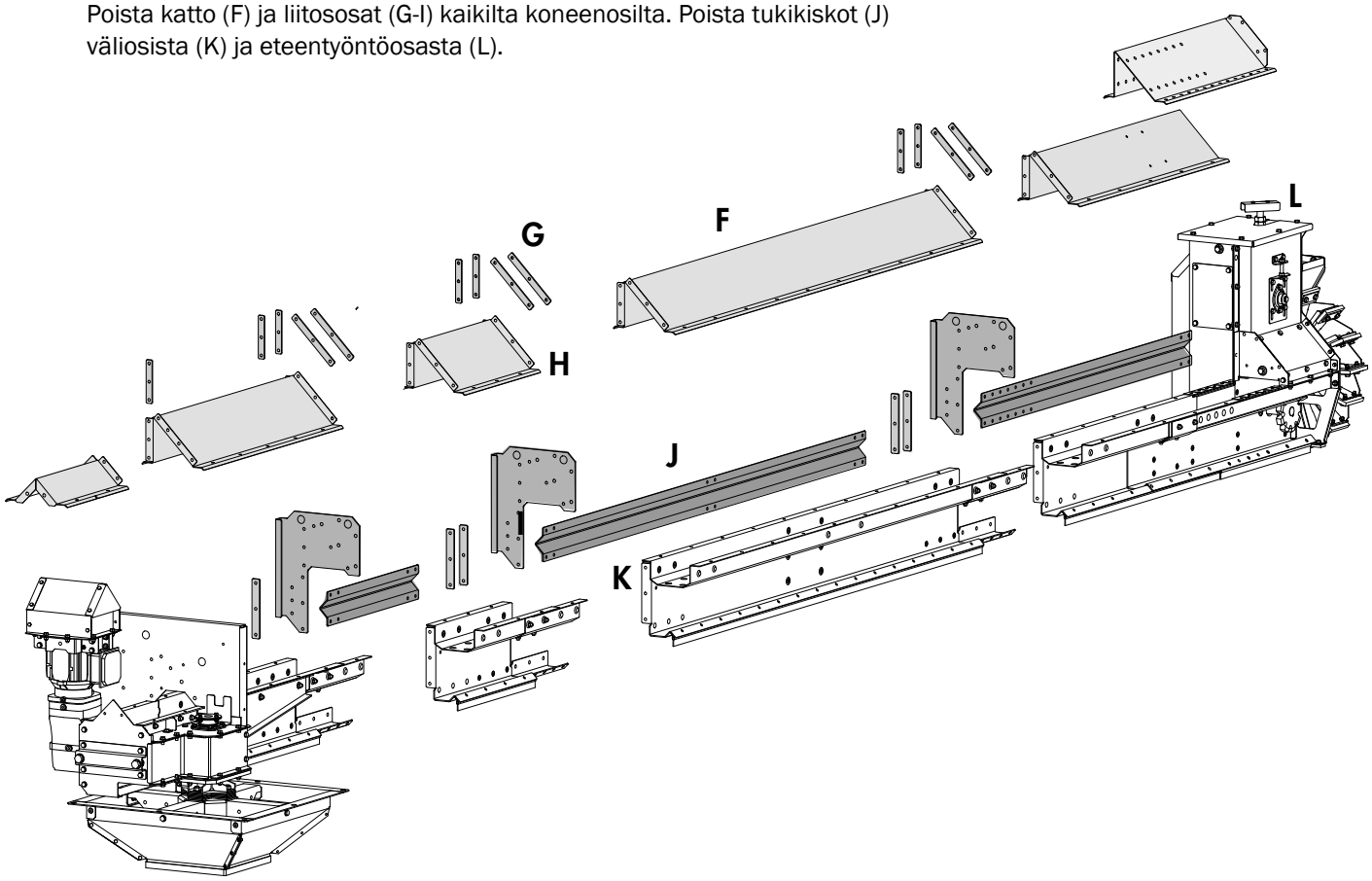

3-I.
Aseta eteentyöntöosa (L) siilon seinämän viereen suoraan keskilinjaan voimansiirrosta.

⚠ **TÄRKEÄÄ!**
Koneen pitää olla 100-250 mm:n etäisyydellä siilon seinämästä.

3-II.
Laske kuinka pitkä koneen X-osa (ks. alla olevaa kuvaa) saa olla ja kuinka paljon eteentyöntöosaa (L) ilmeisesti pitää lyhentää. Lyhentäminen voidaan tehdä 50 mm:n portain arvosta 1750 (toimitetaan täyspitkänä) enintään arvoon 1500 mm.

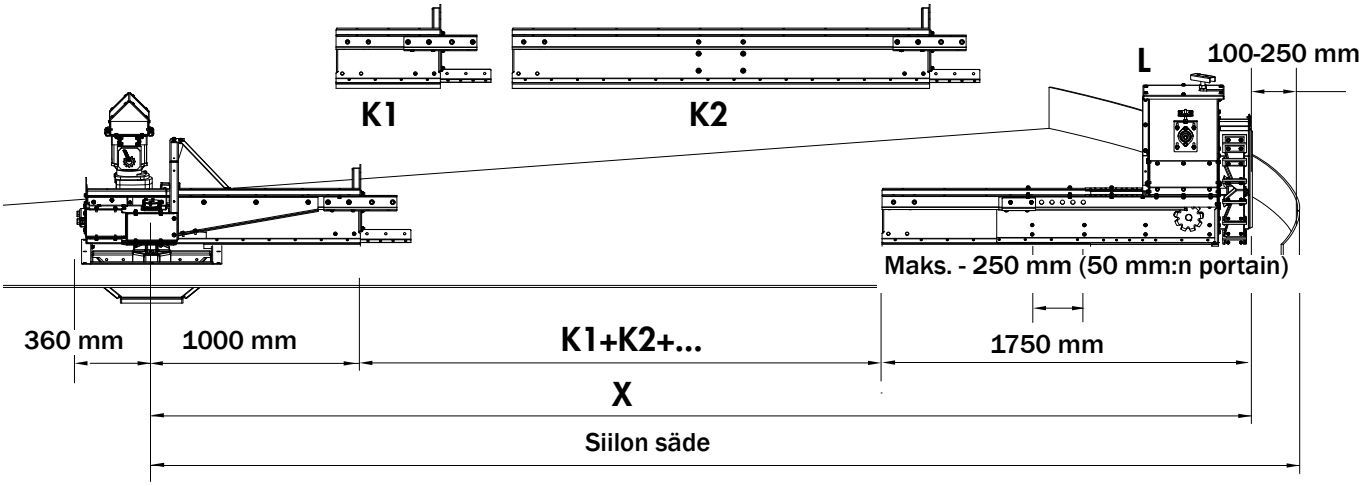

4.
HUOM! Purkupellin asennus on helpointa tehdä ennen kuljettimen kokoonpanoa.

4-I.
Irrota osat (M1-3, N-0) ja ruuviliitokset kuvan mukaisesti. Työnnä säädettävää väliosapalaa (L1) sisään 50 mm:n portain määrä, jolla eteentyöntöosaa lyhennetään. Katkaise säätölevyt (M1-M3) ja harjalista (N) oikeaan pituuteen.

4-II.
Purista harjalistan katkaistu pää kokoon. Poraa uudet reiät ja asenna osat (M1-3, N-0) sekä ruuviliitokset takaisin kuvan mukaisesti.

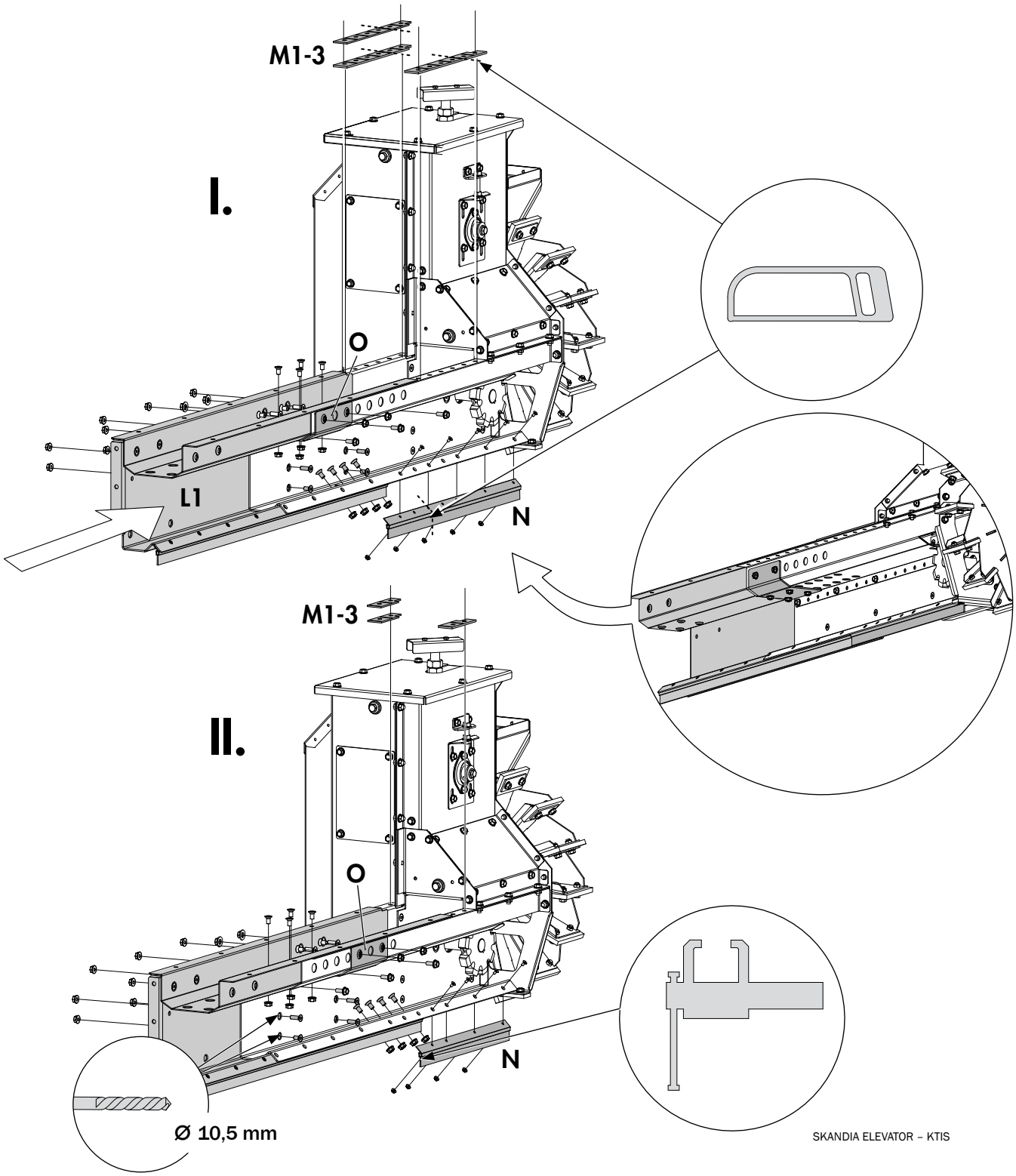

5.
Yhdistä koneenosat (A, K1-2, L) liitososien (H, I) ruuviliitoksilla ja tukikiskoilla (J) kuvan mukaisesti.

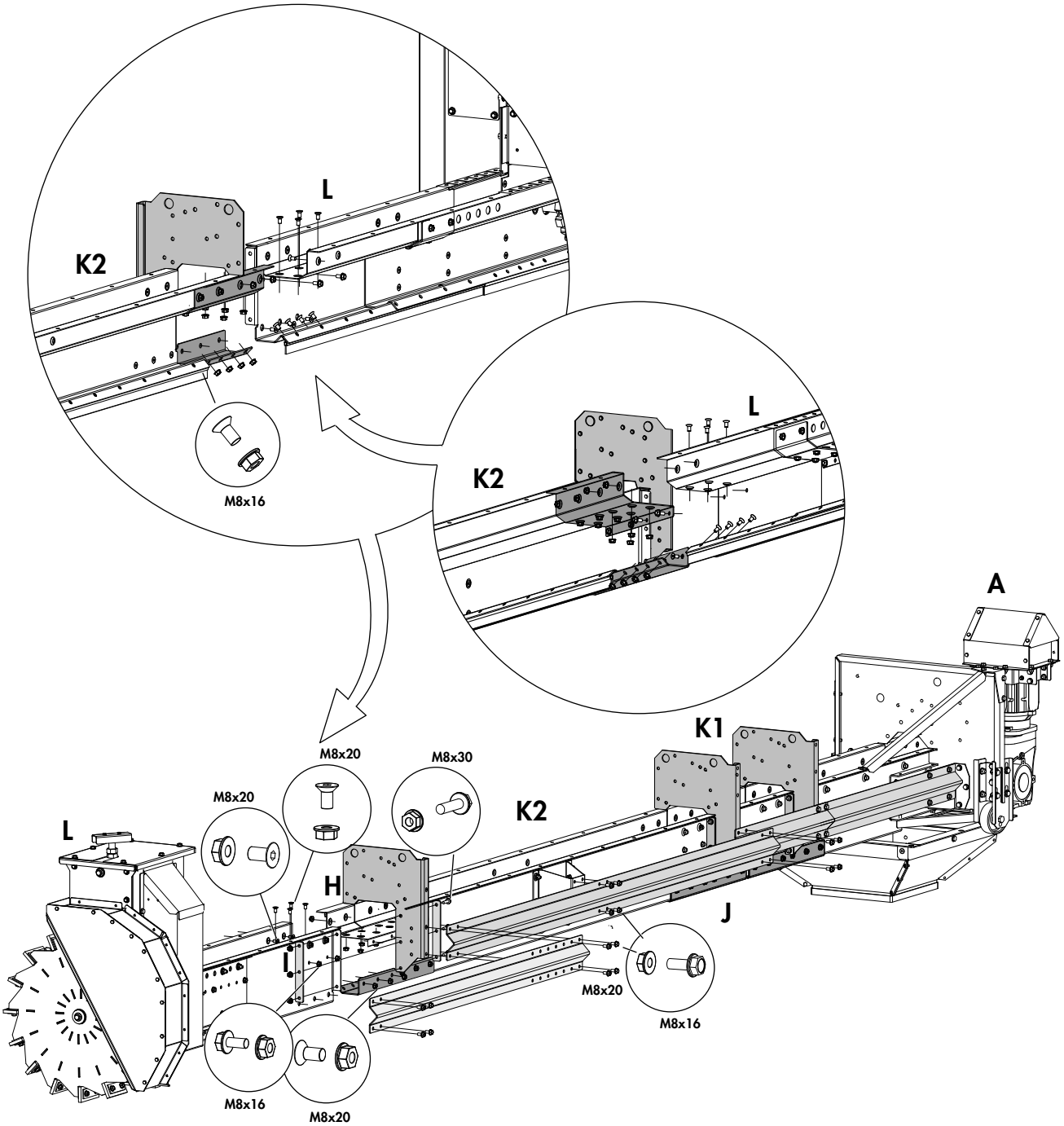

6.
Yhdistä ketjut ja aseta koneen pohjalevyyn sekä ylätasoon.

HUOM! Vedä ketjut ketjupyörien päälle, katkaise tarvittaessa oikeaan pituuteen ja yhdistä ketju sitten täysin.

⚠ **TÄRKEÄÄ!**
Varmista, että kuljettimen ketju on keskitetty, että se voi kulkea vapaasti ja ettei se ota kiinni kuljettimen sivuihin.

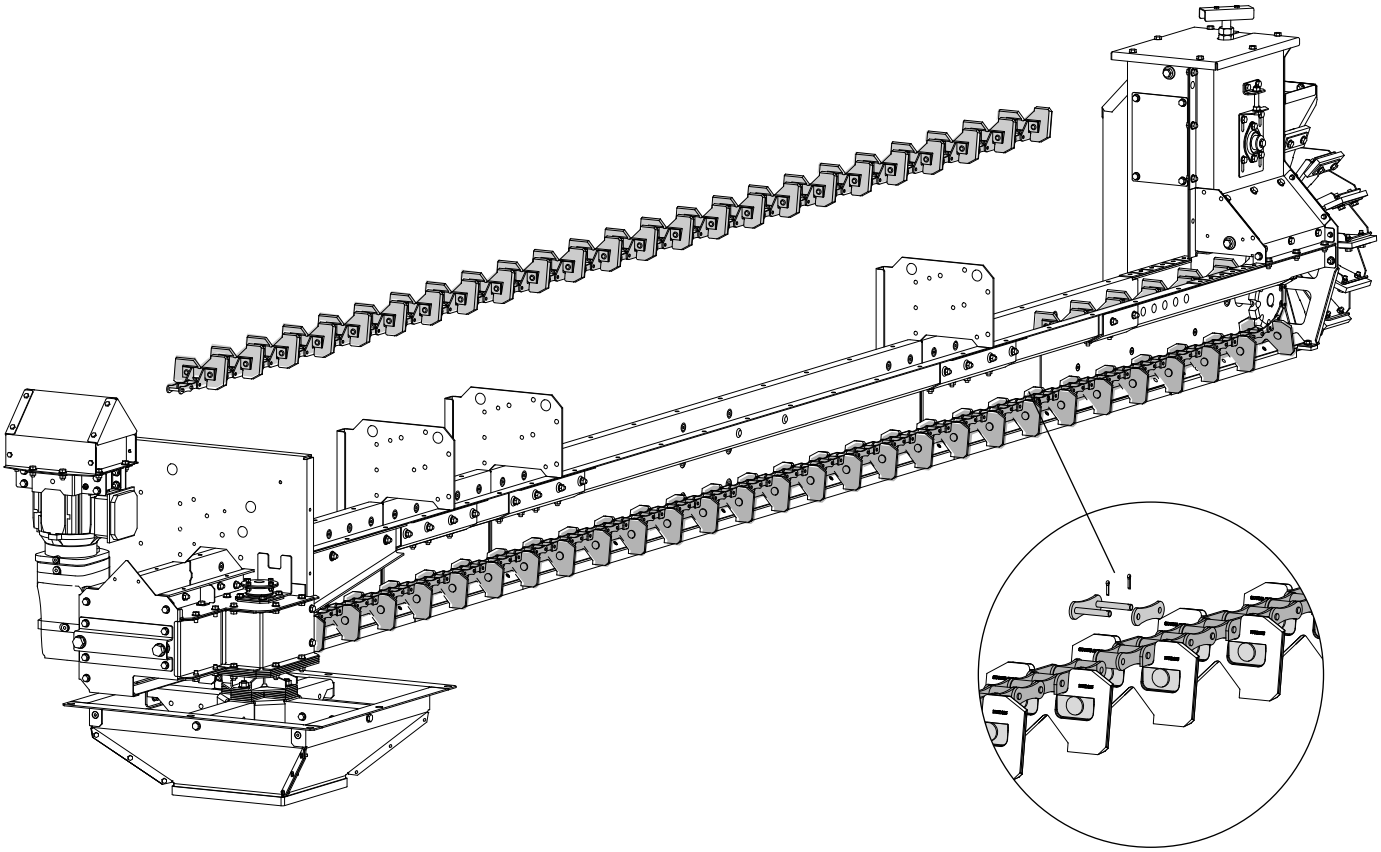

7.
Kiristä kuljettimen ketju voimansiirrossa olevilla kiristysruuveilla.

HUOM! Kiristysruuveilla on itselukkiutuvat kiinteät mutterit kuljettimen sisällä.

⚠ **TÄRKEÄÄ!**

- Varmista, että päätyakseli on kohtisuorassa kuljettimen ketjuun nähden.
- Varmista, että kuljettimen ketju ei ole liian kireällä.

Jos kuljettimen ketjua ei voi vetää hieman sivulle käyttöpyörän kohdalla, se on liian kireällä. Vähennä kireyttä kunnes sitä voidaan vetää hieman sivulle.

Kun kuljetin on valmiiksi asennettu, koekäytä sitä hetki ja tarkista kireys uudelleen..

Uusi kuljettimen ketju tarvitsee tietyn totutuskäyttöajan, jonka jälkeen se on säädettävä uudelleen.

⚠ **TÄRKEÄÄ!**

Tarkista kuljettimen ketju 50 käyttötunnin jälkeen. Katso lisätietoja kunnossapidosta erillisestä kunnossapito-ohjeesta.

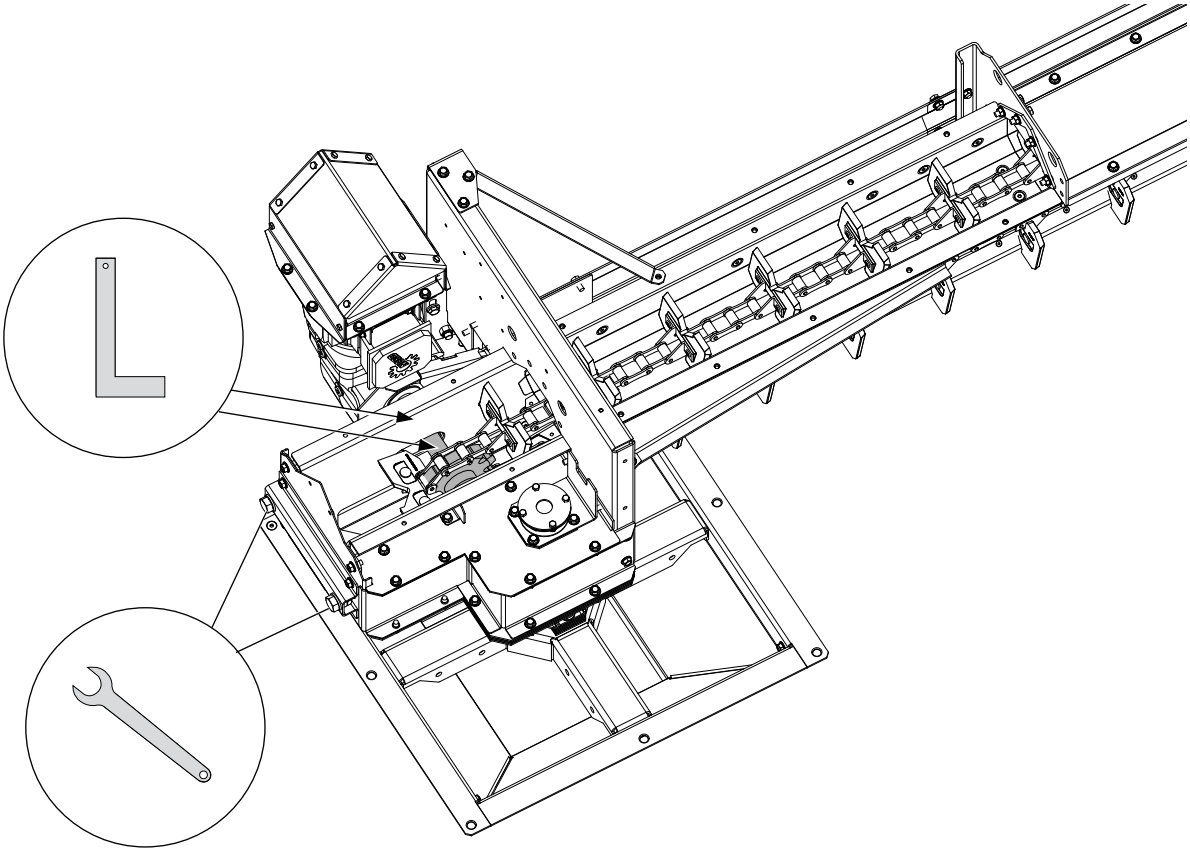

8. Koskee tapauksia, joissa asennetaan tukipyörä:
Asenna osat (A-C) koneella keskimmäisen liitoksen luona ennen katon asennusta. Koneessa olevat ruuvit käytetään uudelleen.

HUOMIO! Osalla (C) oleva pyörä yltää ainoastaan lattiaan asti, kun siilo on täynnä ja kone on viljalla lastattu.

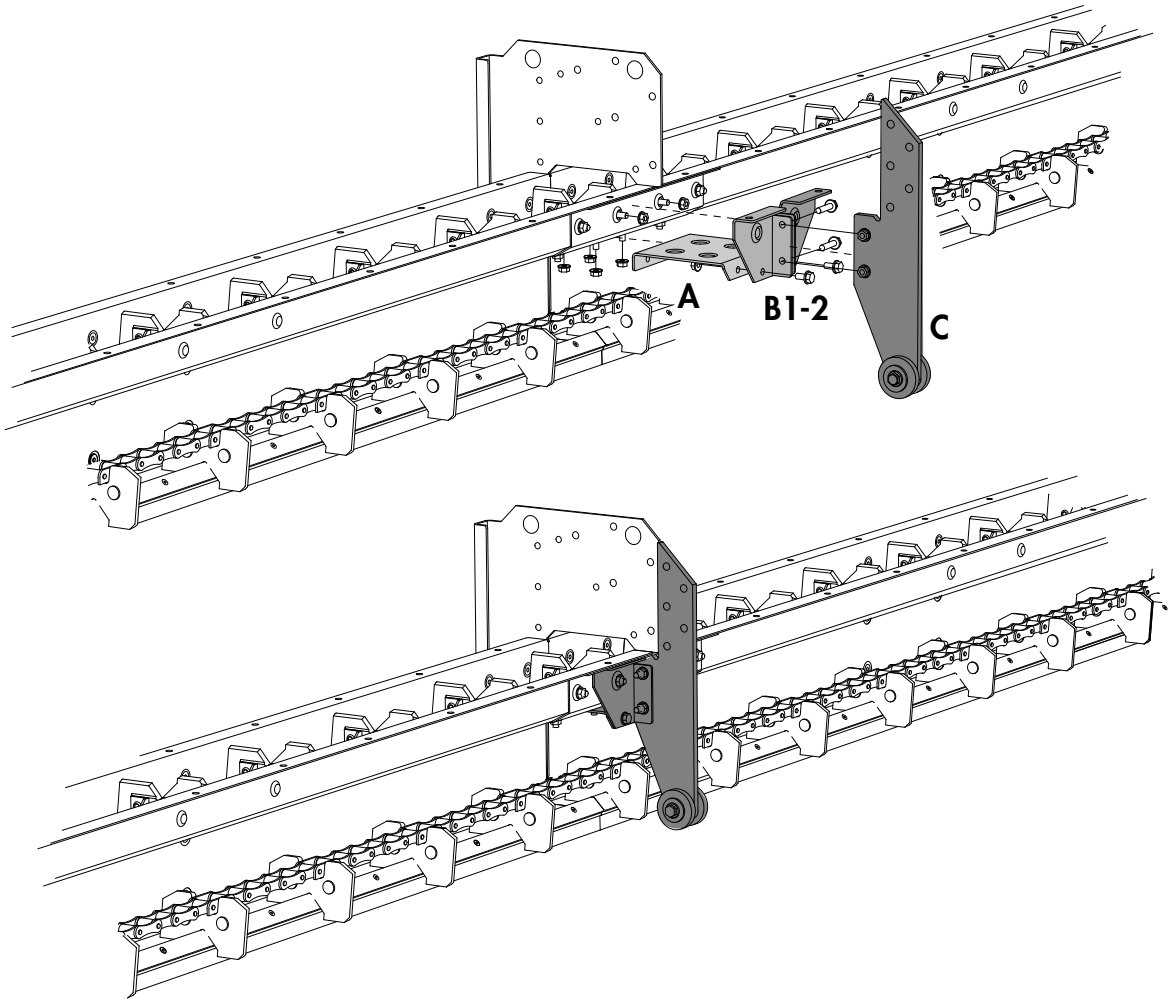

9.
Asenna katto (F) liitososilla (G).

10. Koskee tapauksia, joissa asennetaan tukipyörä:
Asenna osat (D1-4) katon asennuksen jälkeen.

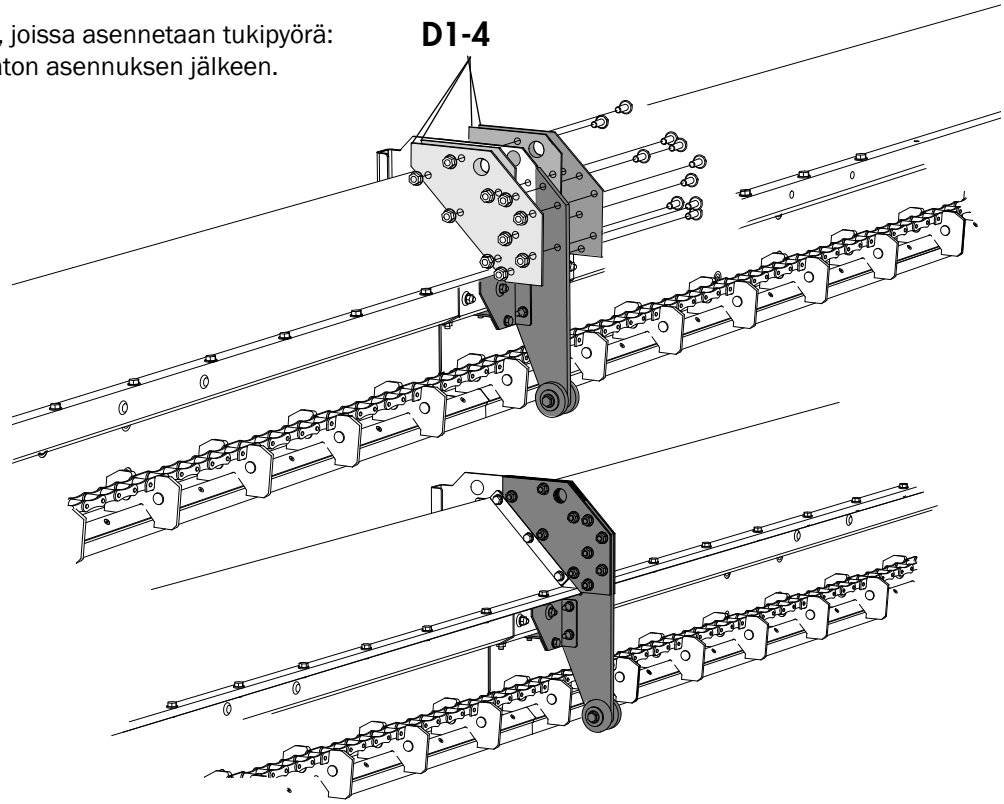

11. Koskee tapauksia, joissa asennetaan tukipyörä:

11-I.
Poista osa (A) ja ruuvit kuvan mukaan.

11-II.
Asenna osat (A-D).

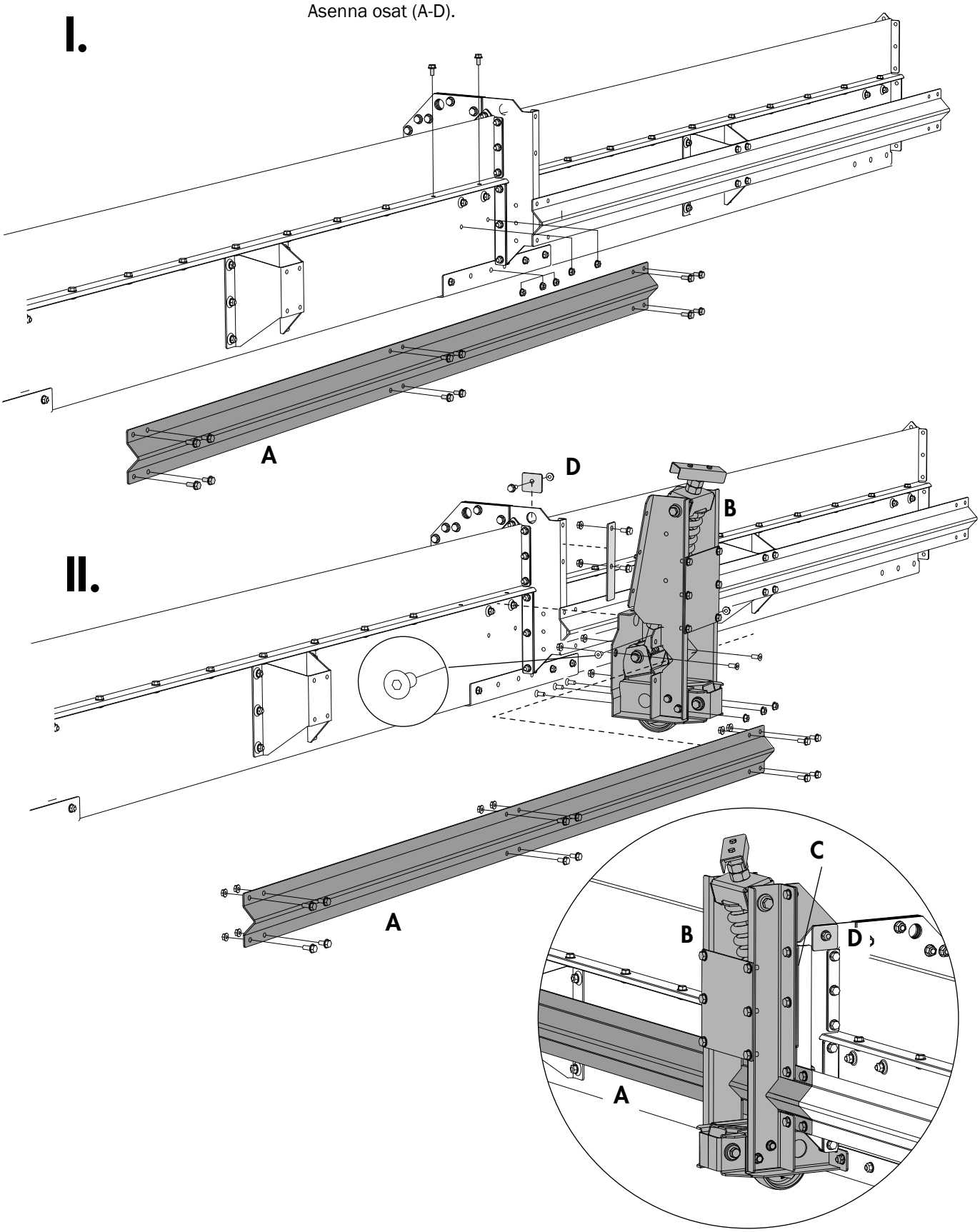

11-III.
Poraa osaan (A) reiät ruuvin (E1-2) asennusta varten. Asenna osa (D).

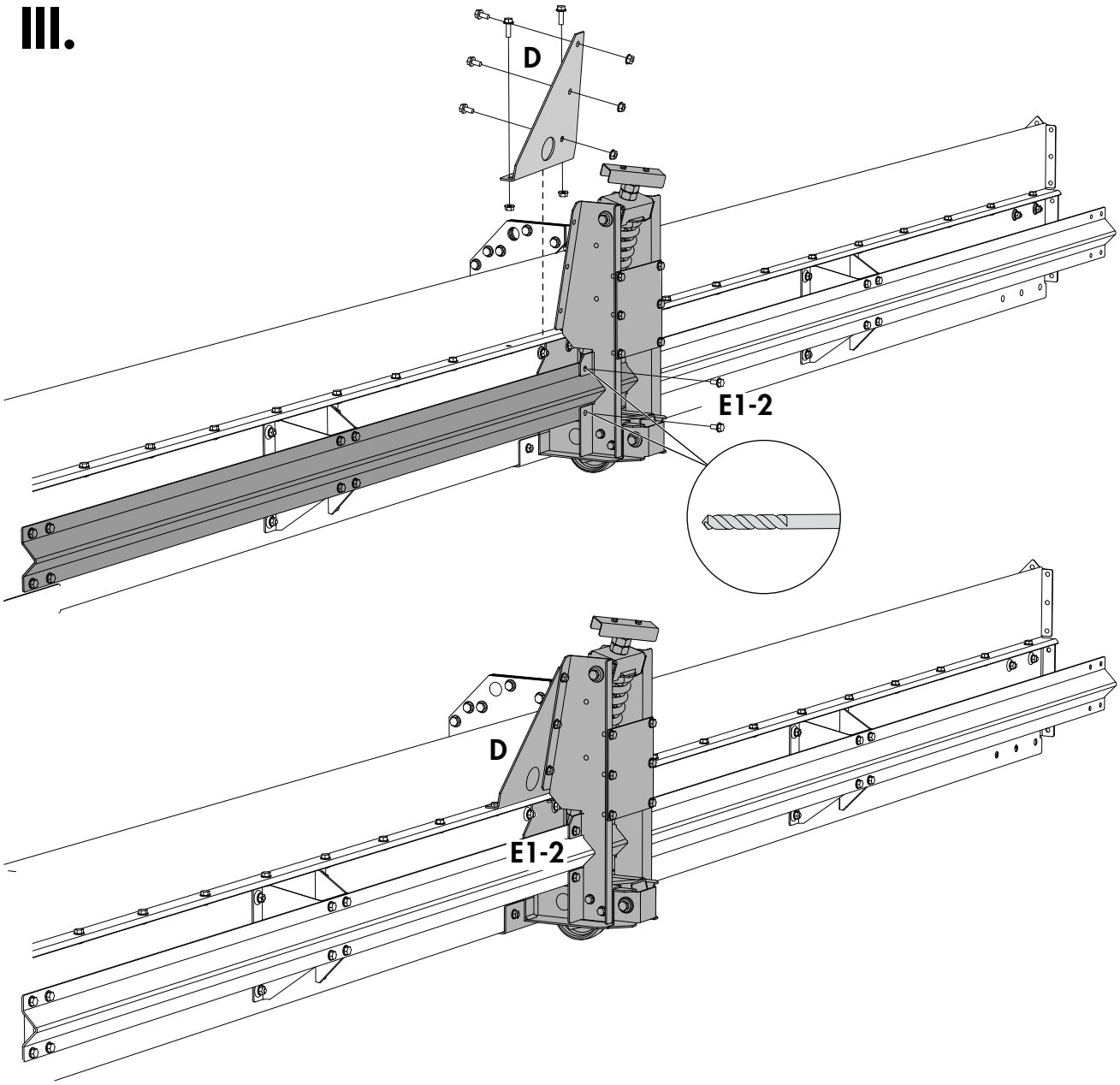

12.
Pyörintävahti (P) pysäyttää kuljettimen, kun se on kulkenut yhden kierroksen siilossa.

⚠ **VAROITUS!**
Ammattitaitoisen sähköasentajan tulee suorittaa sähkölaitteiden kytkennät. Katso ohjeita erillisestä elektroniikan kytkentäohjeesta.

⚠ **TÄRKEÄÄ!**
Varmista, että pyörintävahti on kytkettynä käytön aikana.

12-I.
Aseta kone käynnistys-/pysäytysasentoonsa (juuri ennen välipurkuyhteitä):

12-II.

⚠ **TÄRKEÄÄ!**
Nosta kone enimmäiskorkeuteensa. Ks. seuraavaa lukua "Asetukset".

12-III.
Aseta pyörintävahti (P) kuvan mittojen mukaisesti. Pyörintävahdin konsolissa on reikiä, jotka sallivat pyörintävahdin asennon säädöt sekä korkeus- että syvyyssuunnassa.

I.

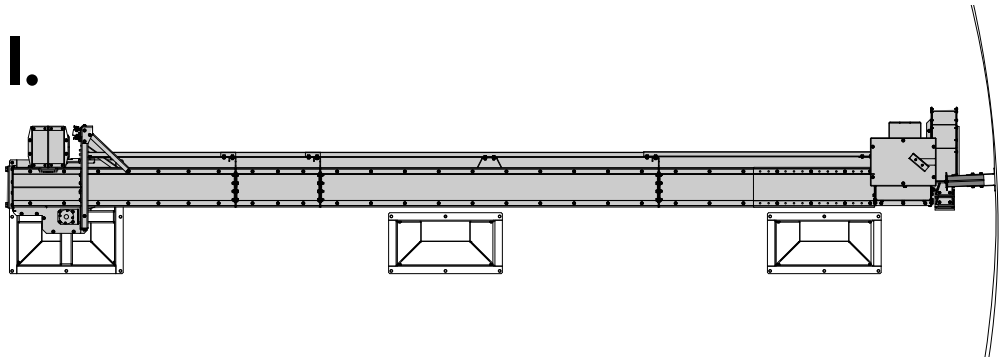

III.

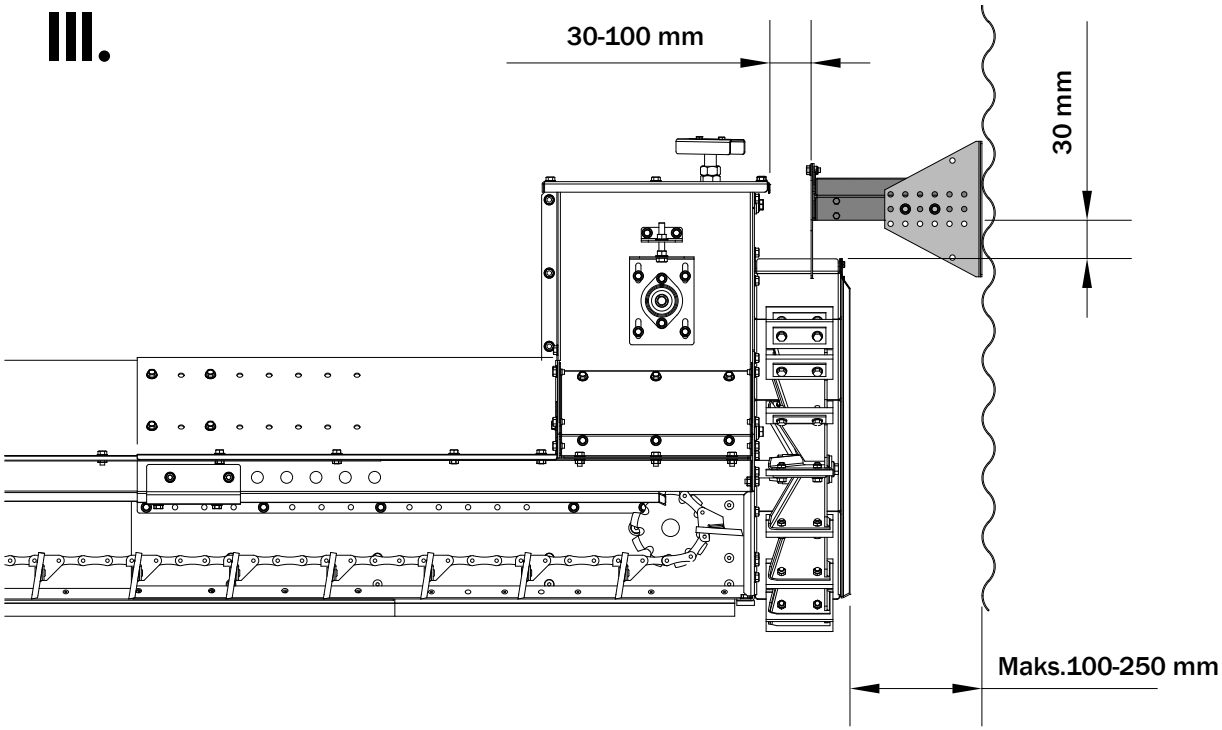

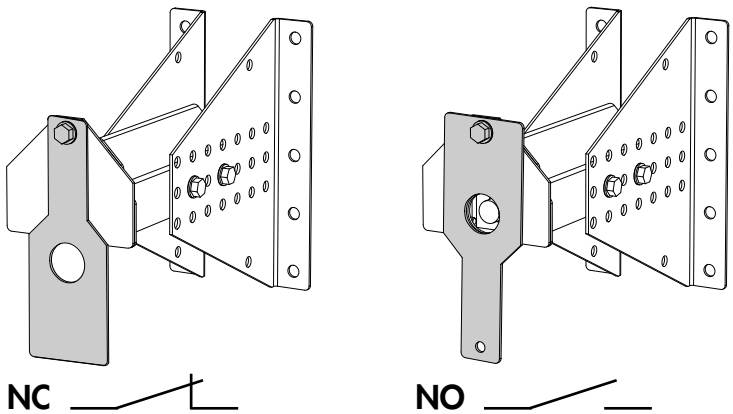

Etutyöntöosan korkeusasetus/tukipyörä

⚠ **TÄRKEÄÄ!**

Säädä tukipyörän eteentyöntöosan korkeus siten, että kone/lakaisulista kulkee vaakasuoraan siilon lattiaa pitkin. Käännä korkeudensäätöpyörää (A) myötäpäivään laskeaksesi ja vastapäivään nostaaksesi.

HUOM! Aja konetta (käsin) yksi kierros siilossa tarkastaaksesi, että korkeussäätö toimii siilon koko lattialla. Jos epätasaisuuksia on, korkeusasetusta voidaan joutua säätämään hieman, jotta eteentyöntö ja pyyhintävaikutus ovat mahdollisimman tehokkaita koko siilossa. Tietyissä tapauksissa voidaan myös voimansiirron korkeutta joutua säätämään, ks. lukua "Koneen asennus".

HUOM! Siilon lattiassa voi olla epätasaisuuksia, jotka ovat suurempia kuin minkä kompensoinnista koneen korkeudensäätömahdollisuudet selviävät!

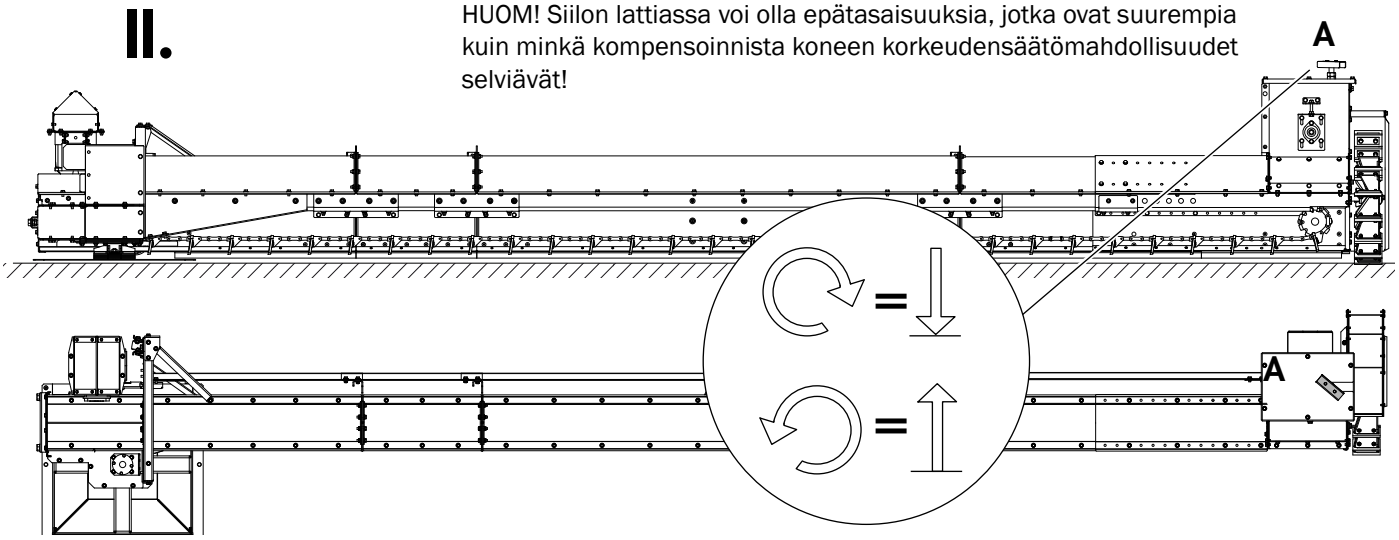

Etutyöntöpyörän etutyöntöasetus

Eteentyöntöpyörän vetovoimaan voidaan tarvittaessa lisätä/vähentää kiristämällä/löysentämällä kiertokangen jousiruuveja (B1-2). Jos eteentyöntöpyörä luistaa, jousia on kiristetty liikaa. Jos kone ei vedä eteenpäin, niitä on kiristetty liian vähän.

HUOM! Kiristä/löysennä jousiruuveja tasaisesti.

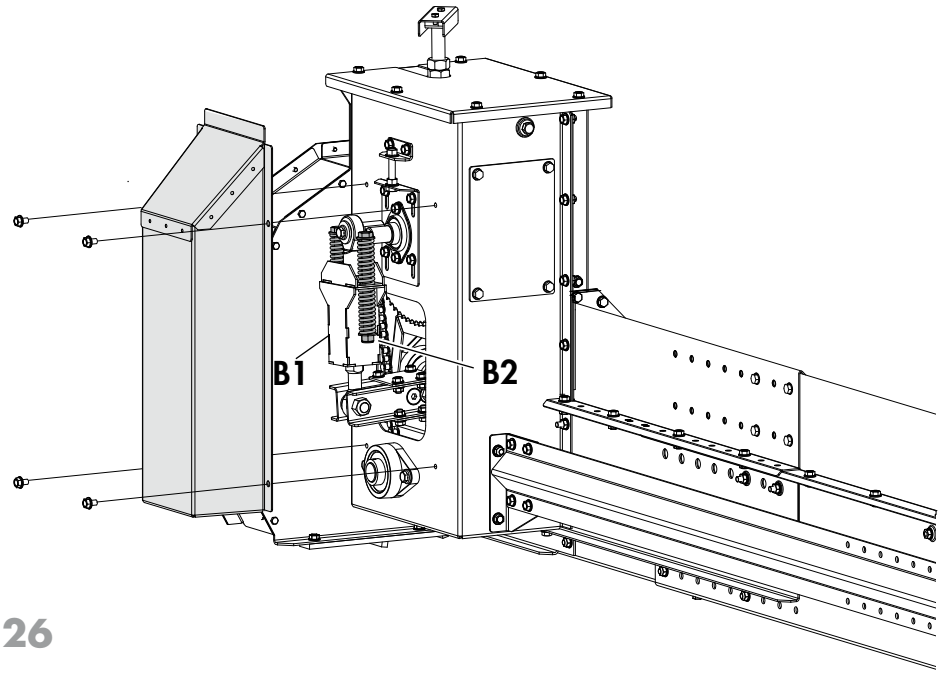

Reiät sähkökytkentäkomponentteja ja johtimien läpivientiä varten ovat voimansiirron runkolevyssä (A).
HUOM! Seuraavassa on vain yksi asennus-/sijoitusohje eikä sähkökytkentäohjetta.

⚠ **VAROITUS!**

- Ammattitaitoisen sähköasentajan tulee suorittaa sähkölaitteiden kytkennät. Katso ohjeita erillisestä elektroniikan kytkentäohjeesta.

⚠ **TÄRKEÄÄ!**

- Varmista, että johdinsilmukka (B) on riittävän pitkä, jotta kuljettimen ketju voidaan kiristää (vedä kulmavaihdetta taakse voimansiirron pään suuntaan).
- Vältä irtonaisina riippuvia johtimia ja suojaa ne liikkuvilta osilta.
- Varmista, että kaikki johtimien ja sähkökomponenttien suojukset on asennettu.

Liukurengas

HUOM! Kantta (C) (johdinläpivientiä varten) ei saa käyttää asennettaessa liukurengasta (D).

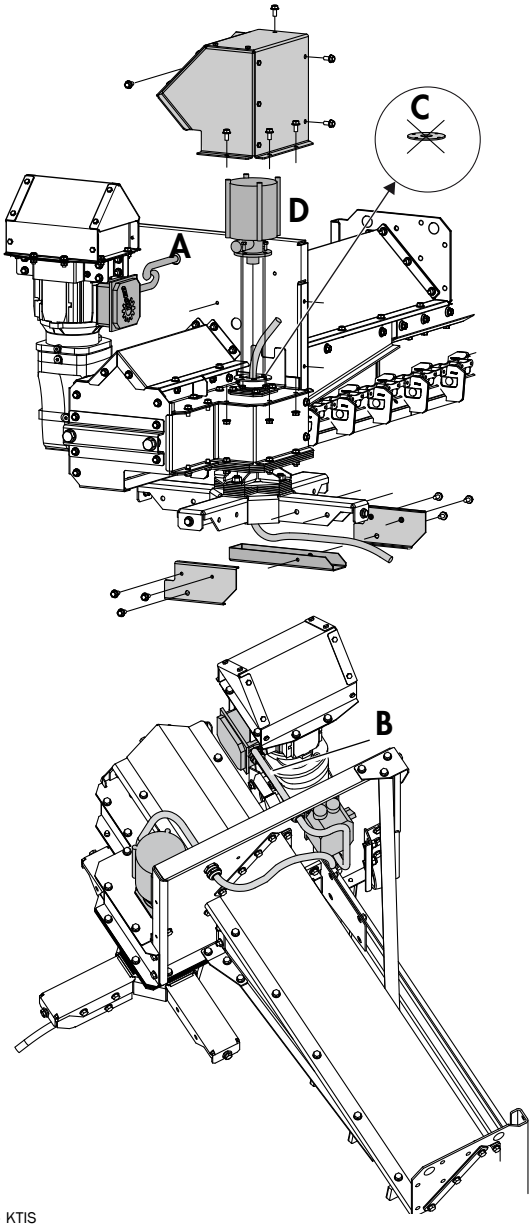

SKANDIA
ELEVATOR

SKANDIA ELEVATOR AB
KEDUMSVÄGEN 14, ARENTORP
S-534 94 VARA, SWEDEN

PHONE +46 (0)512 79 70 00
FAX +46 (0)512 134 00

INFO@SKANDIA-ELEVATOR.SE
WWW.SKANDIA-ELEVATOR.SE