MEPU

Предв.очиститель

ИНСТРУКЦИИ ПО ЭКСПЛУАТАЦИИ

60S+
60S
60B+
60B
60SC
60BC

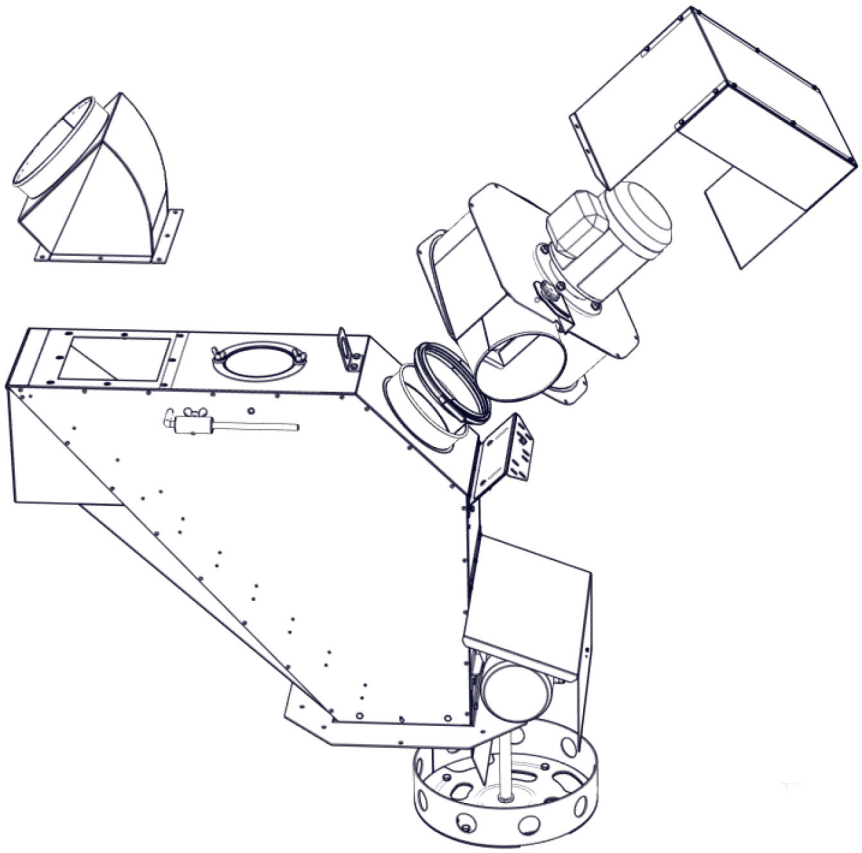

Перед тем как приступить к эксплуатации изделия, прочитайте данное руководство. Несоблюдение инструкций и мер предосторожности может привести к серьезным травмам, смерти или повреждению имущества. Сохраните руководство для дальнейшего использования.

ID: D03464_RU
REV: 2017A

Оглавление

Введение 4
ГарантиЯ и условия гарантии 6
Гарантия соответствия требованиям ЕС 7
Безопасность 8

1. Принцип работы 12

2. Установка 13
    2.1. Электрические соединения 13

3. Сборка 14
    3.1. Предв.очиститель с разбрасывателем (101974_1 / 101974_3) 14
    3.2. Предв.очиститель без разбрасывателя (101974_2, 101974_4, 101974_5 ja 101974_6) 14

4. Использование 15
    4.1. Начальные настройки 15
    4.2. Настройка вентилятора 15
    4.3. Регулировка выравнивающей пластины 15
    4.4. Регулировка пластины разбрасывателя 16

5. Очистка / ежегодное обслуживание 17

6. Поиск неисправностей 17

7. Запасных частей 18
    7.1. Предв.очиститель 101974_1-6 18
    7.2. Предв.очиститель 60S+ 101896_1 19
    7.3. Предв.очиститель 60S 101896_2 20
    7.4. Предв.очиститель 60B+ 101896_3 21
    7.5. Предв.очиститель 60B 101896_4 22
    7.6. Предв.очиститель 60SC 101896_5 23
    7.7. Предв.очиститель 60BC 101896_6 24
    7.8. Предв.очиститель 60SC/60BC 101896_5 25
    7.9. Вентилятор 1,5 кВт 103130 26

ВВЕДЕНИЕ

Данное руководство содержит инструкции по эксплуатации устройства для предварительной очистки.

Обозначение типа предв.очиститель дается в форме:

ПРОИЗВОДИТЕЛЬНОСТЬ [Т / Ч]	РАЗМЕР ВХОДЯЩЕЙ ТРУБЫ [мм]	ДОПОЛНИТЕЛЬНО
60	S = 200	+ = пластина разбрасывателя
	B = 250	C = соединение конвейера

Для обеспечения эффективной эксплуатации устройства и безопасной установки внимательно прочитайте данное руководство. Обеспечьте, чтобы и все другие присутствующие в месте эксплуатации люди были проинформированы обо всех мерах безопасности. Храните данное руководство в доступном месте и знакомьте с ним новый персонал.

Если вам требуется дополнительная информация или помощь, связывайтесь со своим дистрибьютором или по номеру обслуживания MEPU лТд.

ГАРАНТИЯ И УСЛОВИЯ ГАРАНТИИ

Это изделие предназначено для профессионального использования. Монтаж, эксплуатация и обслуживание предполагают обычные общие знания и умения о машинах и устройствах, наличие которых можно предполагать у профессионального фермера.

Условия гарантии

На сушильное оборудование дается гарантия на 12 месяцев с момента ввода в эксплуатацию, но не более 18 месяцев со дня выставления счета за оборудование. MEPU лТд не несет ответственности за дефекты, проявившиеся после вышеупомянутых сроков. MEPU лТд обязуется отремонтировать или заменить дефекты, проистекающие из дефектов сырья или производства. За прочие прямые или косвенные убытки или ущерб компания ответственности не несет.

Гарантия не распространяется на дефекты, проистекающие из предоставленного Покупателем материала или указанных или определенных Покупателем конструкционных решений. Гарантия и ответственность за дефекты MEPU лТд никогда не распространяется на мелкие дефекты и отклонения, не оказывающие значительное влияние на эксплуатацию и функциональность сушильного оборудования.

Гарантия не распространяется на дефекты, возникающие из-за событий, происходящих после передачи риска. Гарантия, например, не распространяется на дефекты, возникающие из-за неправильных условий использования или хранения, несоблюдения руководства по эксплуатации или неправильного использования оборудования. В связи с этим, неправильным использованием изделия также считается подача в устройство значительно отличающегося по качеству от среднего обрабатываемого материала или неподходящего для устройства материала, как например, в среднем значительно более влажного материала и / или материала, содержащего в среднем значительно больше сорняков и / или других примесей, таких как камни, почва или посторонние предметы, или например, подача на конвейеры содержащего крупные камни материала. Гарантия не распространяется на дефекты, причиной которых являются осуществленное Покупателем недостаточное техническое обслуживание, неправильная установка или сделанные без письменного согласия MEPU лТд изменениям или ремонт. Гарантия не распространяется на нормальный износ или повреждения.

В случае появления дефектов Покупатель без неоправданной задержки должен сделать письменное заявление о дефекте. В заявлении следует указать, как дефект проявляется. Если есть основания полагать, что дефект может привести к дальнейшему повреждению, использование изделий должен быть остановлено и заявление должно быть сделано незамедлительно. Если это не будет сделано, Покупатель теряет право на предъявление требования за такой ущерб, которого можно было бы избежать, прекратив использовать изделие и / или сделав заявление о дефекте. Если выяснится, что MEPU лТд не несет ответственности за заявленный дефект, то у MEPU лТд есть право требовать компенсацию за работу и расходы, причиненные в результате рассмотрения заявления о дефекте.

Если ремонт неисправности требует вмешательства в не поставленное MEPU лТд оборудование, то MEPU лТд не несет ответственности за вызванную этим работу и расходы. Если дефект в какой-либо части изделия устранен, то MEPU лТд несет ответственность за отремонтированную или замененную часть, как и за изначальную поставку, в течение 18 месяцев. MEPU лТд не несет никакой ответственности за дефекты любой части или ущерб, причиненный изделием, по истечении 36 месяцев после начала исходного срока ответственности.

ГАРАНТИЯ СООТВЕТСТВИЯ ТРЕБОВАНИЯМ ЕС

CE

Производитель

Название предприятия:	MEPU лТд
Адрес:	Mynämäentie 59, 21900 Yläne, Финляндия

Устройство

Описание:	предв.очиститель
Обозначение типа:	60S+ / 60S / 60B+ / 60B / 60SC / 60BC

Директивы и стандарты

Мы гарантируем, что устройство выполняет требования директив:	2006/42/EC 2004/108/EC 2006/95/EC
Гармонизированные стандарты (или их части / пункты), которые были применены:	EN 349 + A1 EN 547-2 + A1 EN 547-3 + A1 EN ISO 12100 EN ISO 13857 EN 60204-1:2006
Другие технические стандарты и спецификации, которые были применены:	EN 953

Подпись уполномоченного лица

Дата и место:	12.6.2015 Yläne
Подпись:	 Iiro Uusi-Salava
Должность:	менеджер по развитию продукции / MEPU лТд

БЕЗОПАСНОСТЬ

Специальный раздел по безопасности содержит инструкции касательно всех вопросов безопасности. Особые инструкции по технике безопасности (например, безопасность при сборке) приведены в соответствующем отделе. Перед тем, как что-либо сделать с оборудованием, всегда читайте все инструкции, а не только резюме о безопасности.

ВЫ несете ответственность за БЕЗОПАСНОСТЬ использования и обслуживания изделия. ВЫ должны обеспечить, что вы сами и любые другие люди, работающие поблизости от изделия, были проинформированы обо всех практиках и информации касательно БЕЗОПАСНОСТИ и содержащихся в данном руководстве. Помните, что ВЫ являетесь ключом безопасности. Хорошие практики безопасности защитят не только вас, но и людей вокруг вас. Сделайте эти практики функциональной частью вашей программы безопасности.

- На пользователе или операторе лежит обязанность прочитать и понять правила безопасности руководства по эксплуатации и соблюдать их. Всех несчастных случаев можно избежать.
- Владелец оборудования должен руководить и проходить со всеми работниками инструкции перед использованием оборудования и как минимум раз в год до того, как они начнут использовать устройство. Необученные пользователи/операторы подвергают себя и находящихся вокруг опасности серьезных травм и смерти.
- Используйте оборудование только по предназначению.
- Никоим образом не изменяйте изделие. Неразрешенные изменения могут понизить функциональность и/или безопасность, а также повлиять на срок службы изделия. Любое изменение изделия отменяет гарантию.
- Не допускайте в рабочую зону детей и посторонних лиц.
- Держите средства первой помощи поблизости на случай необходимости и убедитесь, что вы умеете ими пользоваться.
- Приобретите огнетушитель на случай необходимости. Храните его на видном месте.
- Электрическое оборудование: Перед тем, как приступить к обслуживанию, настройке или ремонту электрического оборудования, вытащите вилки, установите все выключатели в нейтральное положение или в положение выключения, остановите двигатели, вытащите ключ замка зажигания или отключите источник тока, и подождите, чтобы все движущиеся части остановились.

- Используйте соответствующее защитное снаряжение:
    - защитная каска
    - перчатки
    - оснащенная защитой от скольжения защитная обувь
    - защитные очки
    - средства защиты слуха
    - рабочий комбинезон

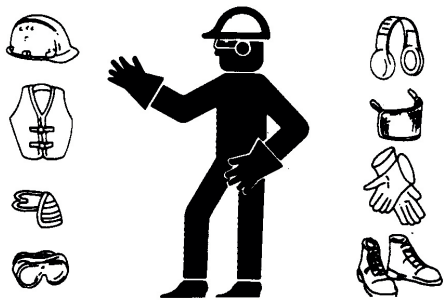

- Соблюдайте добрые практики места работы:
    - Поддерживайте рабочее место чистым и сухим.
    - Убедитесь, что розетки и инструменты заземлены должным образом.
    - Используйте достаточное для выполнения работы освещение.
    - Думайте о БЕЗОПАСНОСТИ! Работайте БЕЗОПАСНО!

Общие правила техники безопасности
Данный предупреждающий знак указывает на важные правила техники безопасности, как на изделии, так и в руководстве. Если вы видите этот символ, учитывайте возможный риск получения травмы или опасность для жизни. Соблюдайте правила техники безопасности.

Сигнальные слова
Обратите внимание на использование сигнальных слов ОПАСНОСТЬ, ПРЕДУПРЕЖДЕНИЕ, ВНИМАНИЕ и ПРИМЕЧАНИЕ вместе с сообщениями о безопасности. Для каждого сообщения были выбраны подходящие сигнальные слова с использованием приведенных ниже определений.

ОПАСНОСТЬ	Указывает на неизбежную опасную ситуацию, которая, если ее не предотвратить, приведет к смерти или серьезной травме.
ПРЕДОСТЕРЕЖЕНИЕ	Указывает на опасную ситуацию, которая, если ее не предотвратить, может привести к смерти или серьезной травме.
ВНИМАНИЕ	Указывает на опасную ситуацию, которая, если ее не предотвратить, может привести легкой или умеренной травме.
ПРИМЕЧАНИЕ	Указывает на опасную ситуацию, которая, если ее не предотвратить, может привести повреждению имущества.

Важные примечания касательно безопасности для пользователя сушилки
Зерносушилка MEPU изготовлена, чтобы быть максимально безопасной. Однако, зависимости от местных условий, монтажа и сборки оборудования пользователь устройств должен учитывать некоторые вопросы безопасности при использовании и обслуживании оборудования.

Неожиданный запуск.
Всегда перед проведением работ по обслуживанию отключайте основное питание зерносушилки. Ознакомьтесь с работой управления сушилки.

Инструкция по эксплуатации
Перед началом монтажа и эксплуатации прочитайте все инструкции по эксплуатации устройств зерносушилки.

Главный выключатель
Перед тем, как приступить к обслуживанию зерносушилки или если вы открываете защитные устройства зерносушилки, переведите главный выключатель в положение 0.

1. Принцип работы

1. **Вход зерна** (в соответствии с моделью)
   Входы для зерна бывают двух размеров: 200мм и 250мм.
2. **Лопасть для выравнивания зерна**
   Лопасть для выравнивания разравнивает поступающий столб зерна по всей ширине устройства для предварительной очистки.
3. **Лестницы**
   Выходящий из-под ступенек воздух проходит через зерно и уносит с собой мусор и пыль.
4. **Пластина разбрасывателя** (в соответствии с моделью)
   Пластина разбрасывателя распределяет выходящее из устройства предварительной очистки зерно.
5. **Вентилятор**
   Вентилятора высасывает воздух из устройства предварительной очистки.

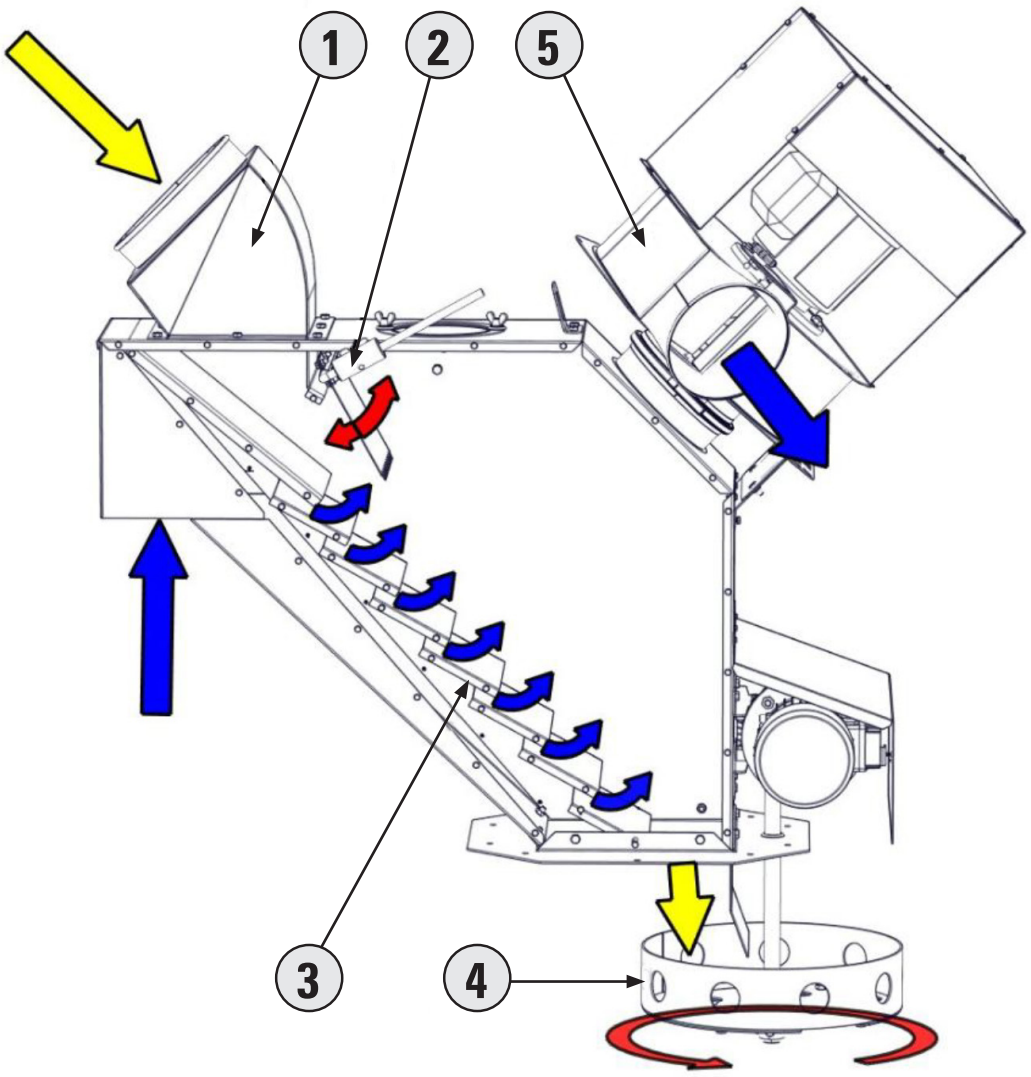

2. Установка

При установке следует учитывать:

- Основание для установки должно быть горизонтальным и достаточно прочным.
- Предв.очиститель должно получать достаточно воздуха.
- Сильное пониженное давление в отверстии для выхода зерна ослабляет мощность устройства предварительной очистки. Позаботьтесь, чтобы отделение под отверстием для выхода получало достаточно компенсационного воздуха.
- Сильное повышенное давление в отверстии для выхода зерна ослабляет мощность устройства предварительной очистки и вытягивает мусор и пыль наружу из воздухозаборного отверстия устройства предварительной очистки. Сильное повышенное давление может закрывать лопасть для выравнивания зерна (B), в результате чего труба для подачи зерна забивается. Позаботьтесь, чтобы отделение под отверстием для выхода получало достаточно воздуха.
- При установке зернового трубопровода следует учитывать, что скорость потока зерна не должна быть слишком высокой. Двухметровый вертикальный трубопровод делает скорость потока зерна слишком высокой, в результате чего Предв.очиститель не работает должным образом. В таком случае в промежутке следует установить зерновой тормоз. В случае более длинного падения, возможно, придется установить несколько зерновых тормозов. К входу зерна в Предв.очиститель нельзя устанавливать колено, в промежутке всегда должна стоять прямая труба.

2.1. Электрические соединения

Моторы следует оснастить реле защиты. Свяжитесь с местным электриком и установите реле защиты моторов.

• Вентилятор	1,5 кВт	2,7 A
• Пластина разбрасывателя	0,55 кВт	1,0 A

3. Сборка

3.1. Предв.очиститель с разбрасывателем (101974_1 / 101974_3)

Откройте упаковку и соберите необходимые части в соответствии с чертежом.

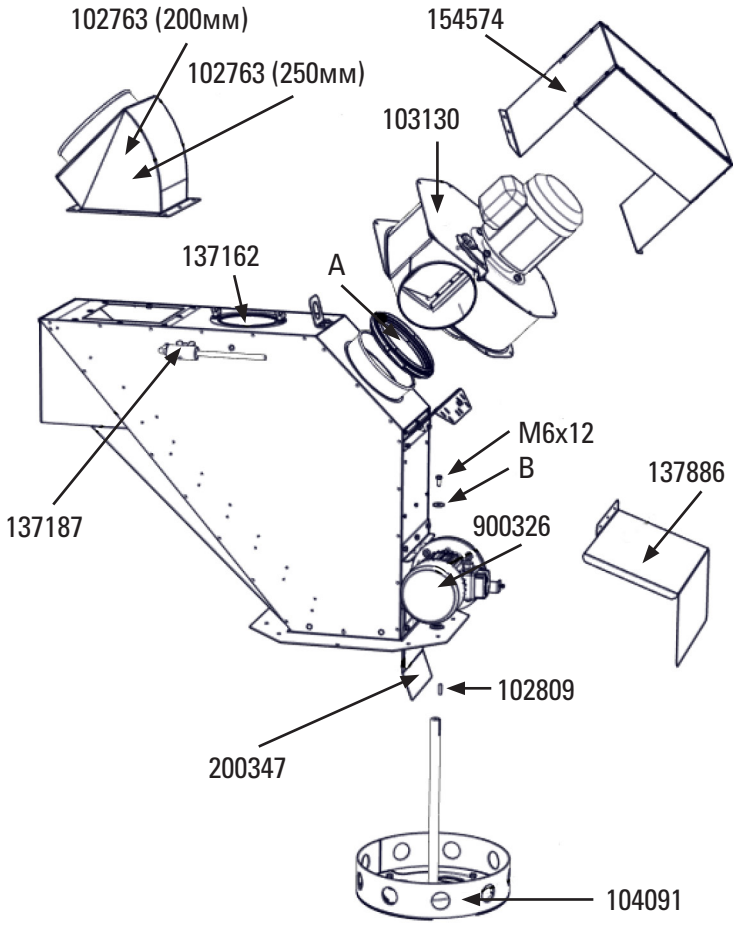

3.2. Предв.очиститель без разбрасывателя (101974_2, 101974_4, 101974_5 ja 101974_6)

Откройте упаковку и соберите необходимые части в соответствии с чертежом.

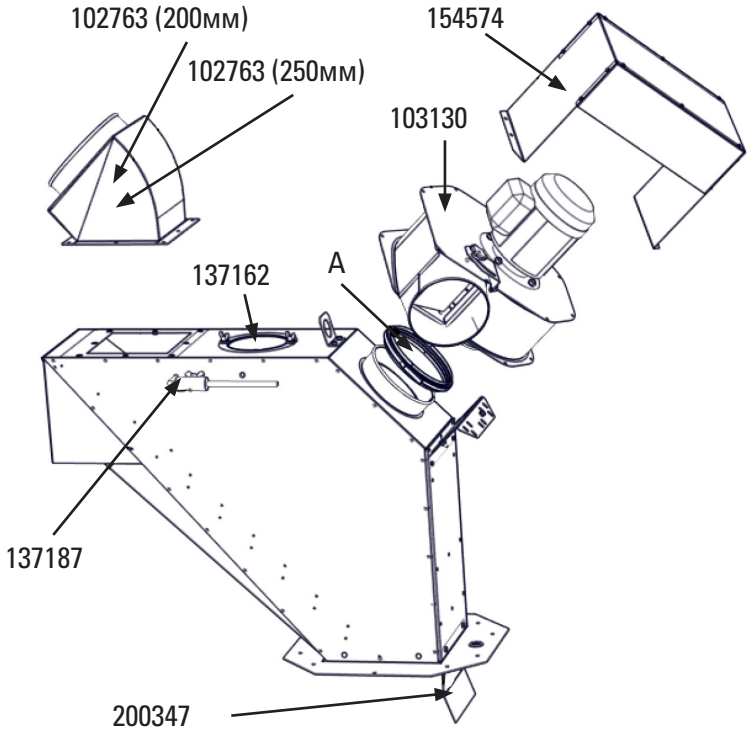

4. Использование

4.1. Начальные настройки

Установите регулируемую заслонку устройства для предварительной очистки в наполовину открытое положение. Наполовину откройте отверстия на дне пластины разбрасывателя. Смотрите высоту пластины разбрасывателя в пункте 4.4.

4.2. Настройка вентилятора

Настройка вентилятора осуществляется после проверки результата очистки. Регулируемая заслонка открывается, когда услышите "постукивание" зерен в вентиляторе. Закройте немного заслонку и затяните в этом положении. Результат очистки следует регулярно проверять, чтобы зерна не попадали в мусор.

Обратите внимание, что результат очистки меняется с высыханием зерна и мусора. Для более легких сортов зерна, как например, рапса, вентилятор следует установить на более низкую скорость, чтобы зерна не вылетали через вентилятора вместе с мусором.

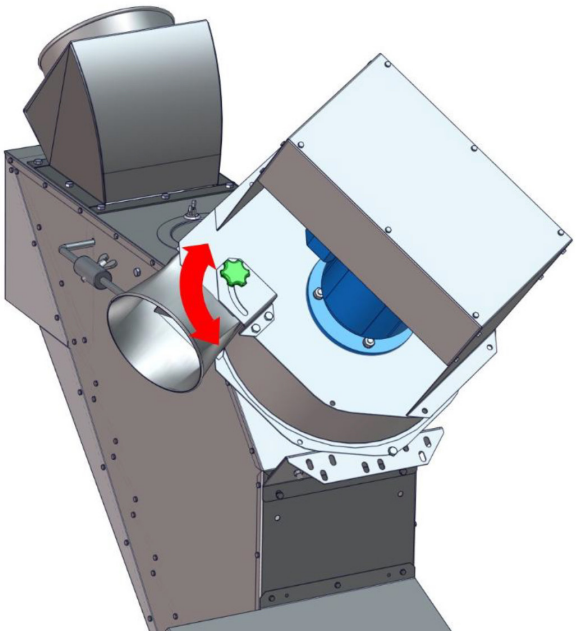

4.3. Регулировка выравнивающей пластины

Задача выравнивающей пластины (B) заключается в том, чтобы как можно шире распределить поступающую массу зерна на ступенях устройства предварительной очистки (C), чтобы чистка была максимально эффективной. Если выравнивающая пластина правильно отрегулирована, то во время заполнения и сушки она слегка качается. Если выравнивающая пластина слишком тяжелая, это может привести к закупориванию устройства предварительной очистки. Если же выравнивающая пластина слишком легкая, она не выравнивает массу зерна и эффективность очистки получается низкой.

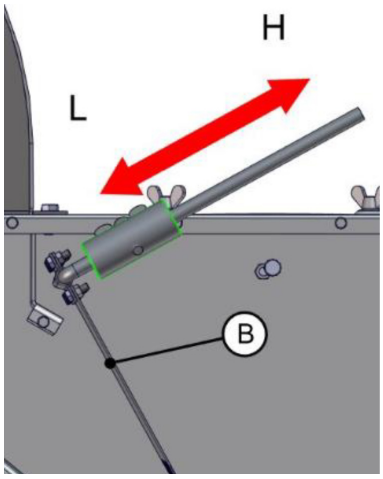

При регулировке выравнивающей пластины следует учитывать, что когда гиря перемещается в направлении L, выравнивающая пластина становится легче, а отодвигая гирю в направлении H - вес выравнивающей пластины увеличивается. Хорошая начальная регулировка - максимально легкая, т.е. гиря максимально передвигается в направлении L. Зафиксируйте гирю на месте посредством барашкового винта.

4.4. Регулировка пластины разбрасывателя

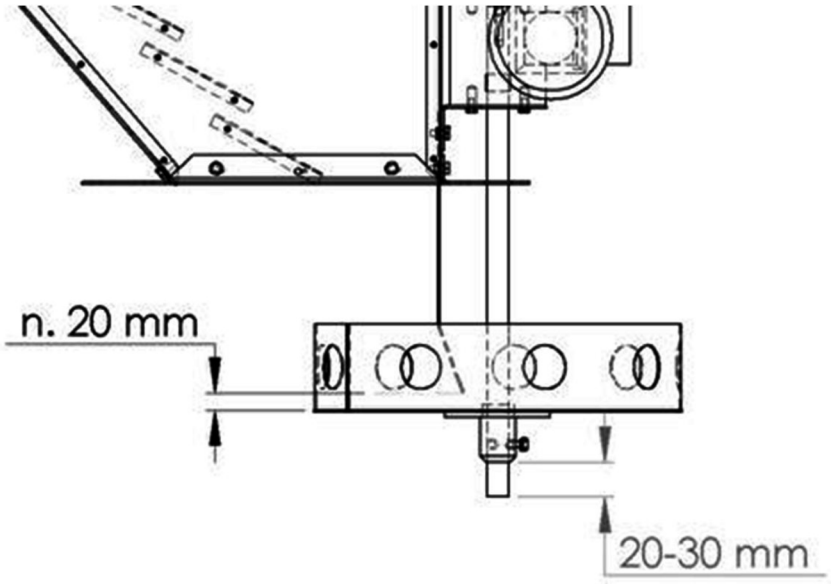

В случае начальной настройки ось пластины разбрасывателя видна из-под нее примерно на 20 – 30 мм. Направляющее устройство не должно доставать дна пластины примерно на 10 – 20мм.

Работе пластины разбрасывателя свойственно то, что при наполнении сушилки по бокам зернового бункера скапливается больше зерна, чем под пластиной. Если же поверхность зерна со стороны элеватора заметно выше противоположной стороны, то пластину следует поднять примерно на 20 – 30мм. В обратной ситуации пластину следует опустить примерно на 20 – 30мм. В конце сушки зерно сыпется через пластину быстрее и в центральной части зернового бункера поверхность зерна будет выше, чем по краям.

Результат разбрасывания можно регулировать посредством изменения отверстий пластины. При закрывании пластины зерно больше летит в стороны и, наоборот, при открывании отверстий зерно собирается под пластиной разбрасывателя.

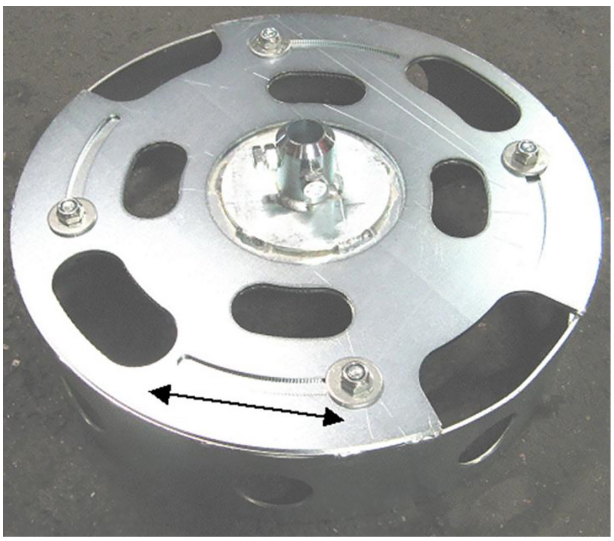

Если из-за положения ограничителя заполнения зерно необходимо больше разровнять к другому краю, то можно изменить направление вращения мотора пластины разбрасывателя.

5. Очистка / Ежегодное обслуживание

По окончании сезона эксплуатации очистите устройство предварительной очистки и перед началом сезона проверьте, что устройство предварительной очистки чистое после зимы. Во входе в Предв.очиститель, поверхностях и на пластине разбрасывателя может скопиться солома и другой мусор. Ежегодно проводите чистку моторов, чтобы ребра для охлаждения были чистыми от мусора и пыли. Если из моторов пластины разбрасывателя наблюдается утечка, следует проверить уровень масла и при необходимости добавить масло. Для этого подойдет обычное трансмиссионное масло. В остальном моторам не требуется обслуживание. Объем масла составляет 0,15л. Подходящие синтетика сорта масла:

	*T°C ISO/SAE	ENI	SHELL	ESSO	MOBIL	CASTROL	BP
NMRV 025 ÷ 150 NMRV 063 ÷ 110 HW 030 ÷ 040	(-25) ÷ (+50) ISO VG320	**TELIUM VSF320**	TIVELA OIL S320	-	SHC 632	ALPHASYN PG320	ENERGOL SG-XP320

6. Поиск неисправностей

Всегда перед проведением работ по обслуживанию отключите основное питание.

СИМПТОМ	ВОЗМОЖНАЯ НЕИСПРАВНОСТЬ	УСТРАНЕНИЕ
Предв.очиститель закупоривается	Зерновой бункер полный	Удалите зерно из зернового бункера.
	Гиря выравнивающей пластины для зерна слишком тяжелая	Переместите гирю в направлении "L".
	В устройстве предварительной очистки собирается конденсат / Влажность воздуха очень высокая	Первое заполнение выполняется при очень низкой подаче зерна. Так зерно забирает влагу из устройства предварительной очистки.
Срабатывает защита мотора пластины разбрасывателя	В зерновом бункере слишком много зерна / Мотор поврежден	Удалите зерно из зернового бункера. Попросите электрика заменить мотор.
Срабатывает защита мотора вентилятора	Устройство предварительной очистки полно зерна / Неисправность мотора	Удалите зерно из зернового бункера. Попросите электрика заменить мотор.
Устройство предварительной очистки удаляет зерно	Приточный воздух вентилятора слишком сильный	Больше закройте регулируемую заслонку вентилятора.
Зерно распределяется слишком по центру	Отверстия в средней части пластины разбрасывателя слишком большие	Уменьшите отверстия на дне пластины разбрасывателя.
Зерно распределяется слишком по краям	Отверстия пластины разбрасывателя слишком маленькие	Увеличьте отверстия на дне пластины разбрасывателя.

7. Запасных частей

7.1. Предв.очиститель 101974_1-6

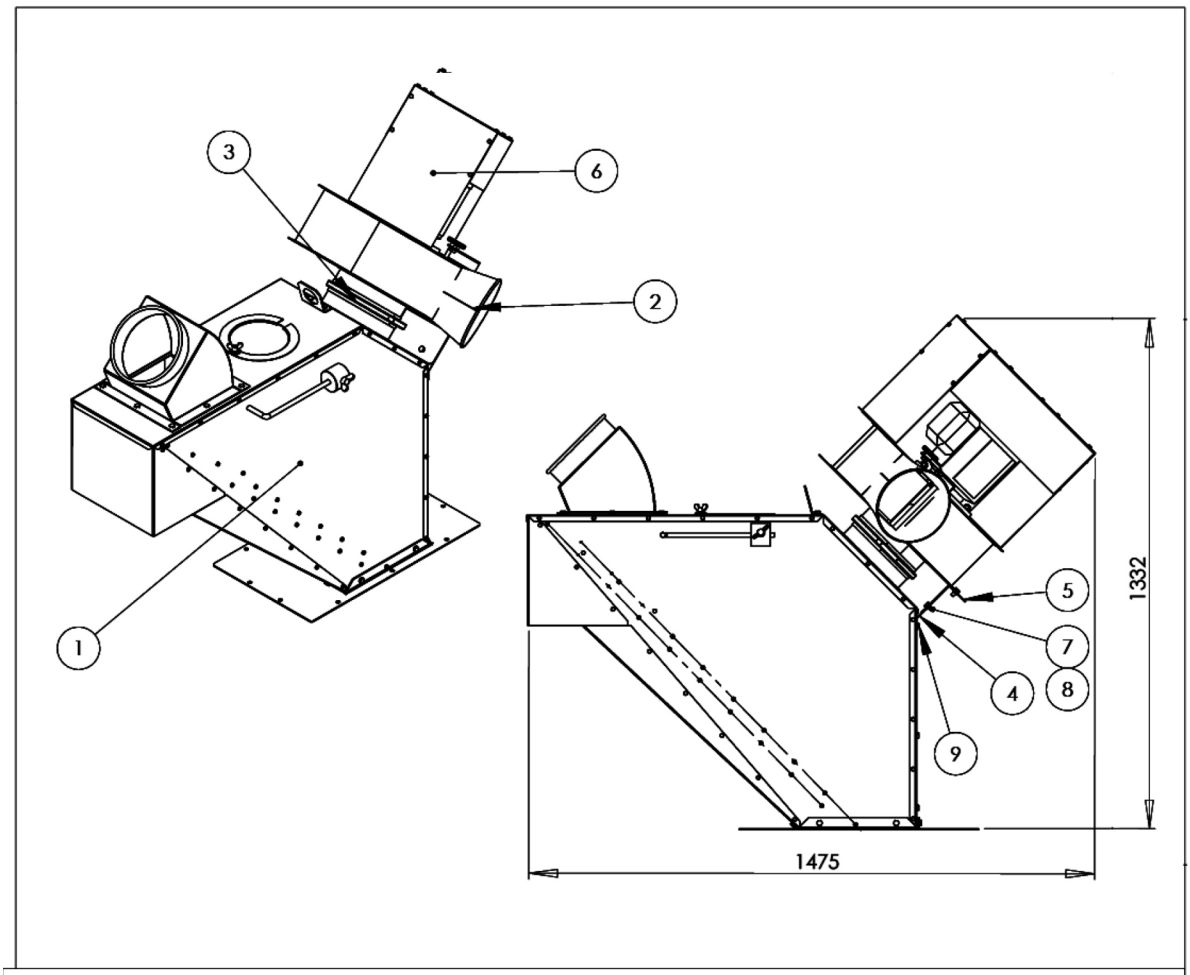

BOM

POS	CODE	101974_1 60-80t ø200	101974_2 80t ø200 Junior	101974_3 100t ø250	101974_4 100t ø250 Junior	101974_5 100t ø250 L-series	101974_6 80t ø200 L-series	Nimitys	Description	По русски	Type
1	101896_1	1	-	-	-	-	-	Esipuhdistin	Pre-cleaner	Предварит. очиститель	60-80t ø200
1	101896_2	-	1	-	-	-	-	Esipuhdistin	Pre-cleaner	Предварит. очиститель	80t ø200 Junior
1	101896_3	-	-	1	-	-	-	Esipuhdistin	Pre-cleaner	Предварит. очиститель	100t ø250
1	101896_4	-	-	-	1	-	-	Esipuhdistin	Pre-cleaner	Предварит. очиститель	100t ø250 Junior
1	101896_5	-	-	-	-	1	-	Esipuhdistin	Pre-cleaner	Предварит. очиститель	100t ø250 L-series
1	101896_6	-	-	-	-	-	1	Esipuhdistin	Pre-cleaner	Предварит. очиститель	80t ø200 L-series
2	103130	1	1	1	1	1	1	Puhallin k.p.			1.5kw
3	SK620001	1	1	1	1	1	1	Pikaside	Clamp	Зажим	ø200
4	153370	1	1	1	1	1	1	Tukilevy	Support plate		Esipuhdistin
5	153371	1	1	1	1	1	1	Tukilevy	Support plate		Esipuhdistin
6	154574	1	1	1	1	1	1	Suoja	Cover	Защита	
7	910072	3	3	3	3	3	3	Kuusioruuvi	Hex bolt	Болт	M8x16
8	920006	3	3	3	3	3	3	Kuusiomutteri	Hexagon Nut	Гайка	M8
9	912529	2	2	2	2	2	2	Poraruuvi	Drill head screw	Саморез	6.3x13

Aihio/Slab	Material / Massa/Weight 92.10 kg	Suunnittelija/Drawn by Jaakko Lindfors	Pvm/Date 28.05.2013
	This drawing remains the property of Mepu Oy. It must be returned on request and cannot be copied or used without Mepu Oy's consent.	Hyväksyjä/Approved by	Pvm/Date
MEPU	Name / Type: Esipuhdistin Pre-cleaner Предварит. очиститель	Code: 101974_1-6 / Rev: A	Page: A4 1/2 Scale: 1:15

7.2. Предв.очиститель 60S+ 101896_1

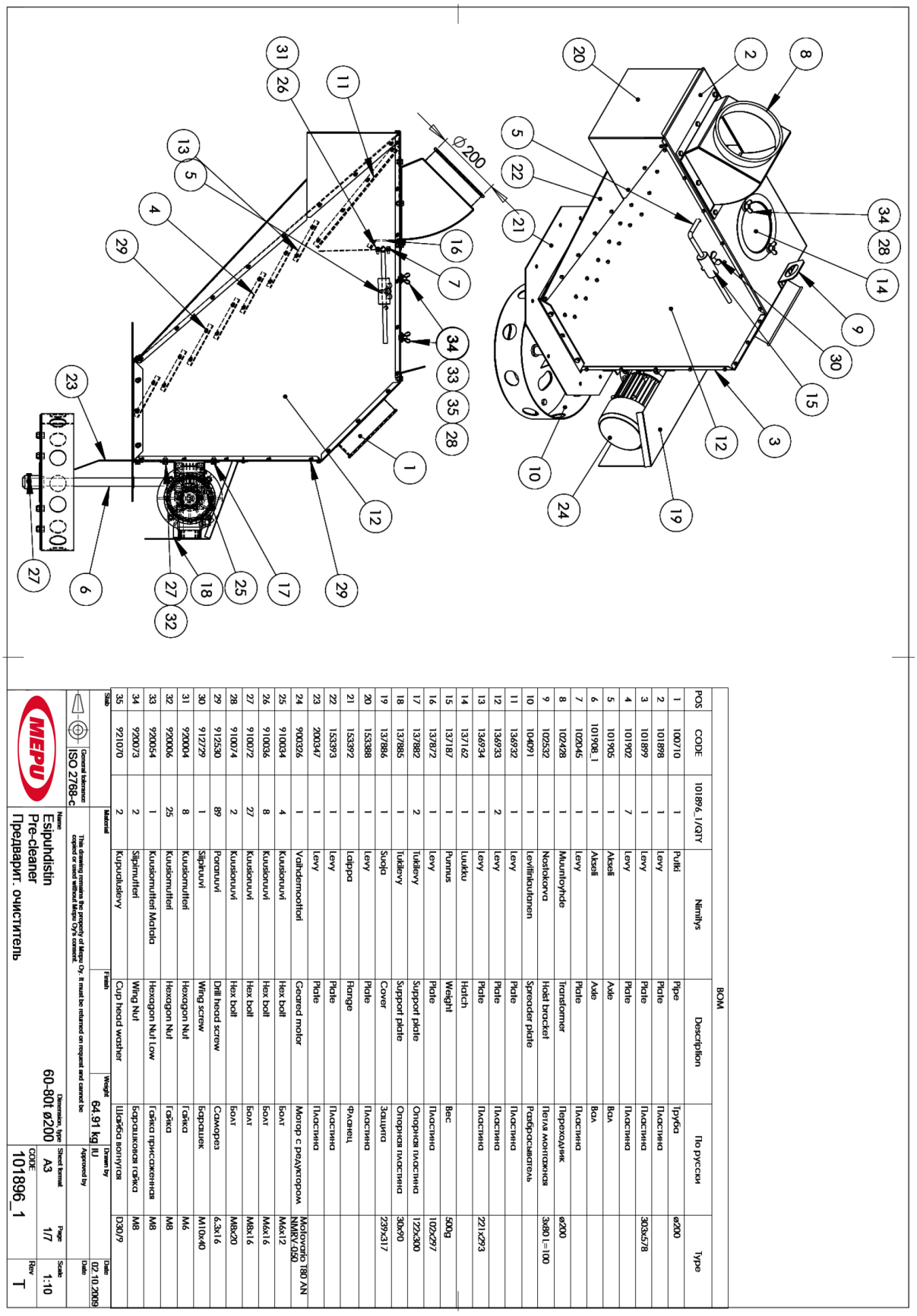

POS	CODE	101896_1/QTY	Nimitys	Description	По русски	Type
1	100710	1	Putki	Pipe	Труба	ø200
2	101898	1	Levy	Plate	Пластина	
3	101899	1	Levy	Plate	Пластина	303x578
4	101902	7	Levy	Plate	Пластина	
5	101905	1	Akseli	Axle	Вал	
6	101908_1	1	Akseli	Axle	Вал	
7	102045	1	Levy	Plate	Пластина	
8	102428	1	Muuntoyhde	Transformer	Переходник	ø200
9	102532	1	Nostokorva	Hoist bracket	Петля монтажная	3x80 L=100
10	104091	1	Levitinkautanen	Spreader plate	Разбрасыватель	
11	136932	1	Levy	Plate	Пластина	
12	136933	2	Levy	Plate	Пластина	
13	136934	1	Levy	Plate	Пластина	221x293
14	137162	1	Luukku	Hatch		
15	137187	1	Punnus	Weight	Вес	500g
16	137872	1	Levy	Plate	Пластина	102x297
17	137882	2	Tukilevy	Support plate	Опорная пластина	122x300
18	137885	1	Tukilevy	Support plate	Опорная пластина	30x90
19	137886	1	Suoja	Cover	Защита	239x317
20	153388	1	Levy	Plate	Пластина	
21	153392	1	Laippa	Flange	Фланец	
22	153393	1	Levy	Plate	Пластина	
23	200347	1	Levy	Plate	Пластина	
24	900326	1	Vaihdemoottori	Geared motor	Мотор с редуктором	Motovario T80 AN NMRV-050
25	910034	4	Kuusionuvi	Hex bolt	Болт	M6x12
26	910036	8	Kuusionuvi	Hex bolt	Болт	M6x16
27	910072	27	Kuusionuvi	Hex bolt	Болт	M8x16
28	910074	2	Kuusionuvi	Hex bolt	Болт	M8x20
29	912530	89	Poranuvi	Drill head screw	Саморез	6.3x16
30	912729	1	Siipiruuvi	Wing screw	Барашек	M10x40
31	920004	8	Kuusiomutteri	Hexagon Nut	Гайка	M6
32	920006	25	Kuusiomutteri	Hexagon Nut	Гайка	M8
33	920054	1	Kuusiomutteri Matala	Hexagon Nut Low	Гайка присаженная	M8
34	920073	2	Siipimutteri	Wing Nut	Барашковая гайка	M8
35	921070	2	Kupualuslevy	Cup head washer	Шайба вогнутая	D30/9

7.3. Предв.очиститель 60S 101896_2

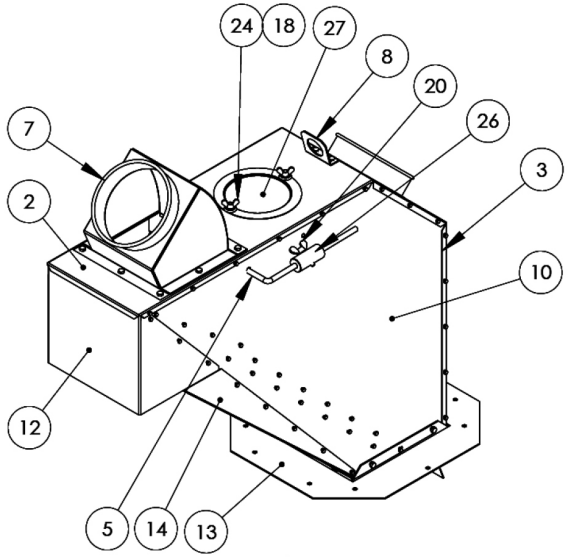

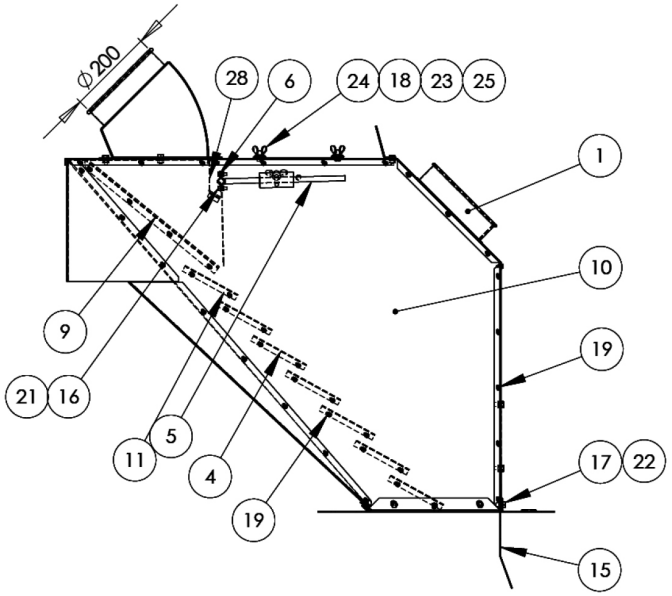

BOM						
POS	CODE	101896_2/QTY.	Nimitys	Description	По русски	Type
1	100710	1	Putki	Pipe	Труба	ø200
2	101898	1	Levy	Plate	Пластина	
3	101899	1	Levy	Plate	Пластина	303x578
4	101902	7	Levy	Plate	Пластина	
5	101905	1	Akseli	Axle	Вал	
6	102045	1	Levy	Plate	Пластина	
7	102428	1	Muuntoyhde	Transformer	Переходник	ø200
8	102532	1	Nostokorva	Hoist bracket	Петля монтажная	3x80 L=100
9	136932	1	Levy	Plate	Пластина	
10	136933	2	Levy	Plate	Пластина	
11	136934	1	Levy	Plate	Пластина	221x293
12	153388	1	Levy	Plate	Пластина	
13	153392	1	Laippa	Flange	Фланец	
14	153393	1	Levy	Plate	Пластина	
15	200347	1	Levy	Plate	Пластина	
16	910036	8	Kuusioruuvi	Hex bolt	Болт	M6x16
17	910072	24	Kuusioruuvi	Hex bolt	Болт	M8x16
18	910074	2	Kuusioruuvi	Hex bolt	Болт	M8x20
19	912530	85	Poraruuvi	Drill head screw	Саморез	6.3x16
20	912729	1	Siipiruuvi	Wing screw	Барашек	M10x40
21	920004	8	Kuusiomutteri	Hexagon Nut	Гайка	M6
22	920006	24	Kuusiomutteri	Hexagon Nut	Гайка	M8
23	920054	1	Kuusiomutteri Matala	Hexagon Nut Low	Гайка присаженная	M8
24	920073	2	Siipimutteri	Wing Nut	Барашковая гайка	M8
25	921070	2	Kupualuslevy	Cup head washer	Шайба вогнутая	D30/9
26	137187	1	Punnus	Weight	Вес	500g
27	137162	1	Luukku	Hatch		
28	137872	1	Levy	Plate	Пластина	102x297

Slab	Material	Finish	Weight 45.50 kg	Drawn by IU	Date 24.2.2006
General tolerance ISO 2768-c	This drawing remains the property of Mepu Oy. It must be returned on request and cannot be copied or used without Mepu Oy's consent.			Approved by	Date
MEPU	Name Esipuhdistin Pre-cleaner Предварит. очиститель	Dimension, type 80t ø200 Junior		Sheet format A3 / Page 2/7	Scale 1:10
				CODE 101896_2	Rev T

7.4. Предв.очиститель 60В+ 101896_3

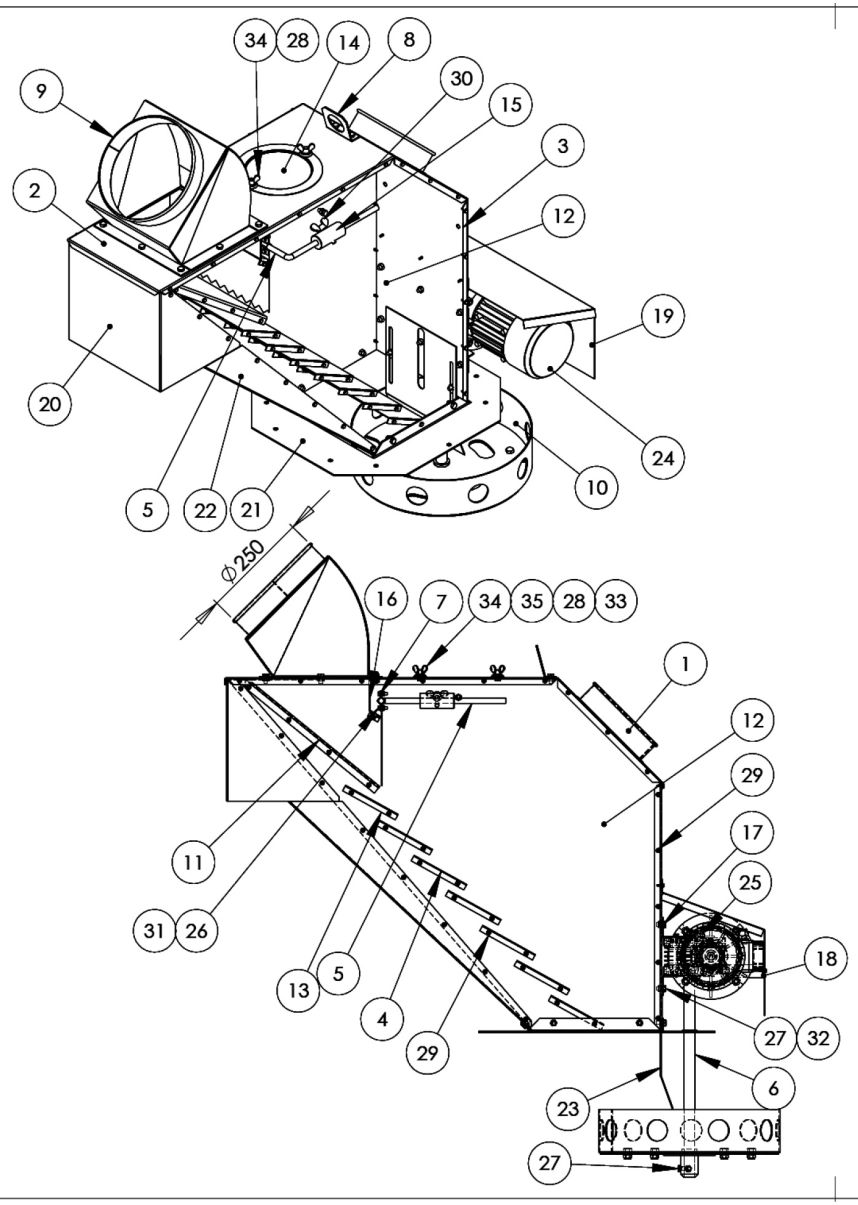

POS	CODE	101896_3/QTY.	Nimitys	Description	По русски	Type
1	100710	1	Putki	Pipe	Труба	ø200
2	101898	1	Levy	Plate	Пластина	
3	101899	1	Levy	Plate	Пластина	303x578
4	101902	7	Levy	Plate	Пластина	
5	101905	1	Akseli	Axle	Вал	
6	101908_1	1	Akseli	Axle	Вал	
7	102045	1	Levy	Plate	Пластина	
8	102532	1	Nostokorva	Hoist bracket	Петля монтажная	3x80 L=100
9	102763	1	Muuntoyhde	Transformer	Переходник	ø250
10	104091	1	Levitinlautanen	Spreader plate	Разбрасыватель	
11	136932	1	Levy	Plate	Пластина	
12	136933	2	Levy	Plate	Пластина	
13	136934	1	Levy	Plate	Пластина	221x293
14	137162	1	Luukku	Hatch		
15	137187	1	Punnus	Weight	Вес	500g
16	137872	1	Levy	Plate	Пластина	102x297
17	137882	2	Tukilevy	Support plate	Опорная пластина	122x300
18	137885	1	Tukilevy	Support plate	Опорная пластина	30x90
19	137886	1	Suoja	Cover	Защита	239x317
20	153388	1	Levy	Plate	Пластина	
21	153392	1	Laippa	Flange	Фланец	
22	153393	1	Levy	Plate	Пластина	
23	200347	1	Levy	Plate	Пластина	
24	900326	1	Vaihdemoottori	Geared motor	Мотор с редуктором	Motovario T80 AN NMRV-050
25	910034	4	Kuusioruuvi	Hex bolt	Болт	M6x12
26	910036	8	Kuusioruuvi	Hex bolt	Болт	M6x16
27	910072	29	Kuusioruuvi	Hex bolt	Болт	M8x16
28	910074	2	Kuusioruuvi	Hex bolt	Болт	M8x20
29	912530	91	Poraruuvi	Drill head screw	Саморез	6.3x16
30	912729	1	Siipiruuvi	Wing screw	Барашек	M10x40
31	920004	8	Kuusiomutteri	Hexagon Nut	Гайка	M6
32	920006	27	Kuusiomutteri	Hexagon Nut	Гайка	M8
33	920054	1	Kuusiomutteri Matala	Hexagon Nut Low	Гайка присаженная	M8
34	920073	2	Siipimutteri	Wing Nut	Барашковая гайка	M8
35	921070	2	Kupualuslevy	Cup head washer	Шайба вогнутая	D30/9

Slab	Material	Finish	Weight	Drawn by	Date
			65.37 kg	IU	24.2.2006

General tolerance: ISO 2768-c

This drawing remains the property of Mepu Oy. It must be returned on request and cannot be copied or used without Mepu Oy's consent.

Approved by: | Date:

Name	Dimension, type	Sheet format	Page	Scale
Esipuhdistin Pre-cleaner Предварит. очиститель	100t ø250	A3	3/7	1:10

CODE: 101896_3 | Rev: T

7.5. Предв.очиститель 60В 101896_4

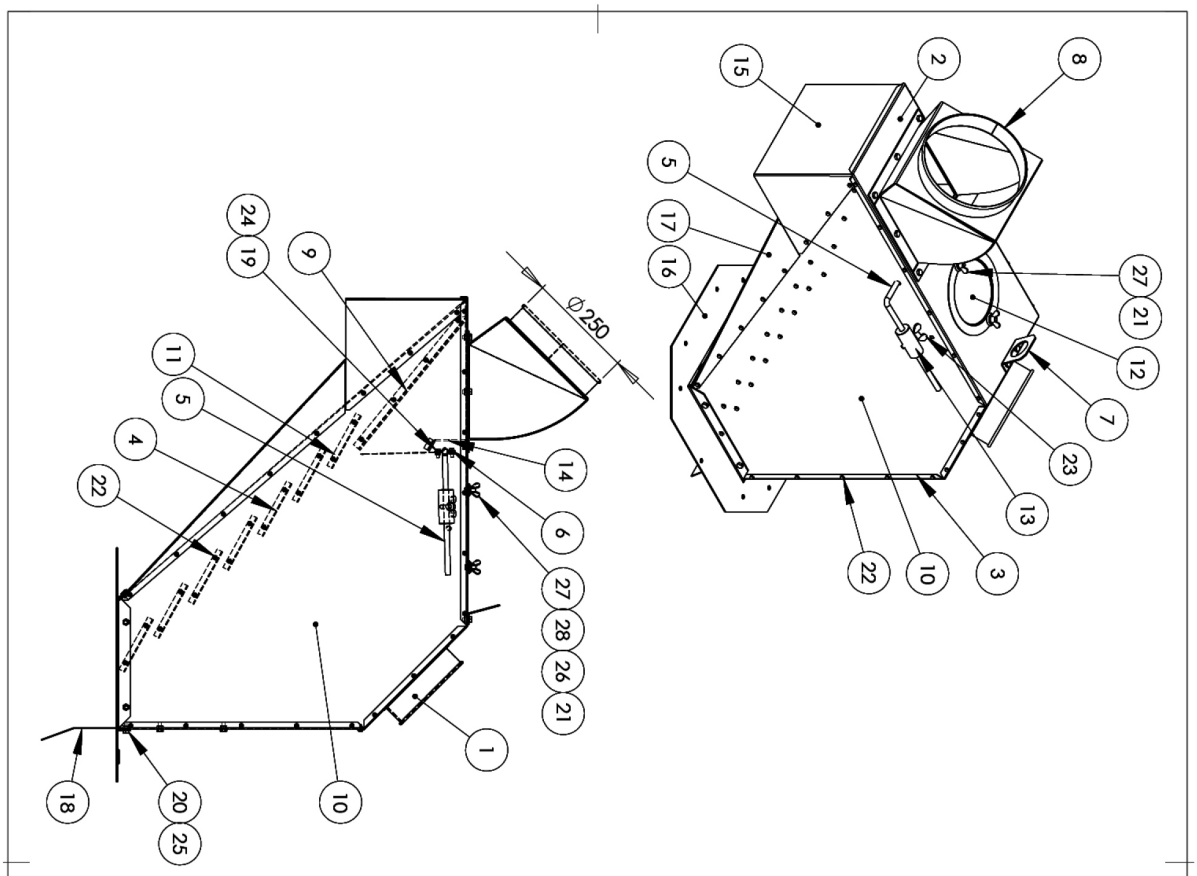

BOM						
POS	CODE	101896_4/QTY.	Nimitys	Description	По русски	Type
1	100710	1	Putki	Pipe	Труба	ø200
2	101898	1	Levy	Plate	Пластина	
3	101899	1	Levy	Plate	Пластина	303x578
4	101902	7	Levy	Plate	Пластина	
5	101905	1	Akseli	Axle	Вал	
6	102045	1	Levy	Plate	Пластина	
7	102532	1	Nostokorva	Hoist bracket	Петля монтажная	3x80 L=100
8	102763	1	Muuntoyhde	Transformer	Переходник	ø250
9	136932	1	Levy	Plate	Пластина	
10	136933	2	Levy	Plate	Пластина	
11	136934	1	Levy	Plate	Пластина	221x293
12	137162	1	Luukku	Hatch		
13	137187	1	Punnus	Weight	Вес	500g
14	137872	1	Levy	Plate	Пластина	102x297
15	153388	1	Levy	Plate	Пластина	
16	153392	1	Laippa	Flange	Фланец	
17	153393	1	Levy	Plate	Пластина	
18	200347	1	Levy	Plate	Пластина	
19	910036	8	Kuusioruuvi	Hex bolt	Болт	M6x16
20	910072	24	Kuusioruuvi	Hex bolt	Болт	M8x16
21	910074	2	Kuusioruuvi	Hex bolt	Болт	M8x20
22	912530	85	Poraruuvi	Drill head screw	Саморез	6.3x16
23	912729	1	Siipiruuvi	Wing screw	Барашек	M10x40
24	920004	8	Kuusiomutteri	Hexagon Nut	Гайка	M6
25	920006	24	Kuusiomutteri	Hexagon Nut	Гайка	M8
26	920054	1	Kuusiomutteri Matala	Hexagon Nut Low	Гайка присаженная	M8
27	920073	2	Siipimutteri	Wing Nut	Барашковая гайка	M8
28	921070	2	Kupualuslevy	Cup head washer	Шайба вогнутая	D30/9

Slab	Material	Finish	Weight	Drawn by	Date
			45.91 kg	IU	24.2.2006
				Approved by	Date

General tolerance ISO 2768-c

This drawing remains the property of Mepu Oy. It must be returned on request and cannot be copied or used without Mepu Oy's consent.

Name: Esipuhdistin
Pre-cleaner
Предварит. очиститель

Dimension, type: 100t ø250 Junior

Sheet format: A3 | Page: 4/7 | Scale: 1:10

CODE: 101896_4 | Rev: T

7.6. Предв.очиститель 60SC 101896_5

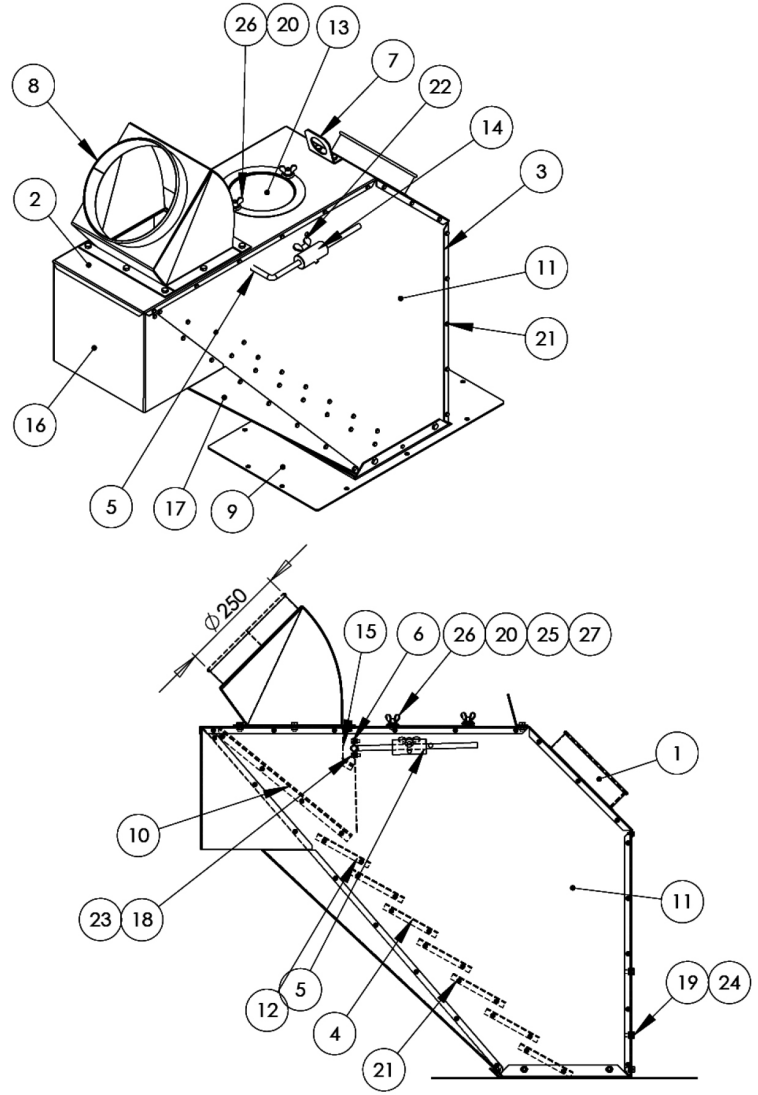

BOM						
POS	CODE	101896_5/QTY.	Nimitys	Description	По русски	Type
1	100710	1	Putki	Pipe	Труба	ø200
2	101898	1	Levy	Plate	Пластина	
3	101899	1	Levy	Plate	Пластина	303x578
4	101902	8	Levy	Plate	Пластина	
5	101905	1	Akseli	Axle	Вал	
6	102045	1	Levy	Plate	Пластина	
7	102532	1	Nostokorva	Hoist bracket	Петля монтажная	3x80 L=100
8	102763	1	Muuntoyhde	Transformer	Переходник	ø250
9	107849	1	Laippa	Flange	Фланец	Esipuhdistin
10	136932	1	Levy	Plate	Пластина	
11	136933	2	Levy	Plate	Пластина	
12	136934	1	Levy	Plate	Пластина	221x293
13	137162	1	Luukku	Hatch		
14	137187	1	Punnus	Weight	Вес	500g
15	137872	1	Levy	Plate	Пластина	102x297
16	153388	1	Levy	Plate	Пластина	
17	153393	1	Levy	Plate	Пластина	
18	910036	8	Kuusioruuvi	Hex bolt	Болт	M6x16
19	910072	24	Kuusioruuvi	Hex bolt	Болт	M8x16
20	910074	2	Kuusioruuvi	Hex bolt	Болт	M8x20
21	912530	85	Poraruuvi	Drill head screw	Саморез	6.3x16
22	912729	1	Siipiruuvi	Wing screw	Барашек	M10x40
23	920004	8	Kuusiomutteri	Hexagon Nut	Гайка	M6
24	920006	24	Kuusiomutteri	Hexagon Nut	Гайка	M8
25	920054	1	Kuusiomutteri Matala	Hexagon Nut Low	Гайка присаженная	M8
26	920073	2	Siipimutteri	Wing Nut	Барашковая гайка	M8
27	921070	2	Kupualuslevy	Cup head washer	Шайба вогнутая	D30/9

Slab	Material	Finish	Weight	Drawn by	Date
			44.79 kg	Jaakko Lindfors	29.11.2012
General tolerance ISO 2768-c	This drawing remains the property of Mepu Oy. It must be returned on request and cannot be copied or used without Mepu Oy's consent.			Approved by	Date
MEPU	Name: Esipuhdistin Pre-cleaner Предварит. очиститель	Dimension, type: 100t ø250 L-series		Sheet format: A3 / Page: 5/7	Scale: 1:10
				CODE: 101896_5	Rev: T

7.7. Предв.очиститель 60ВС 101896_6

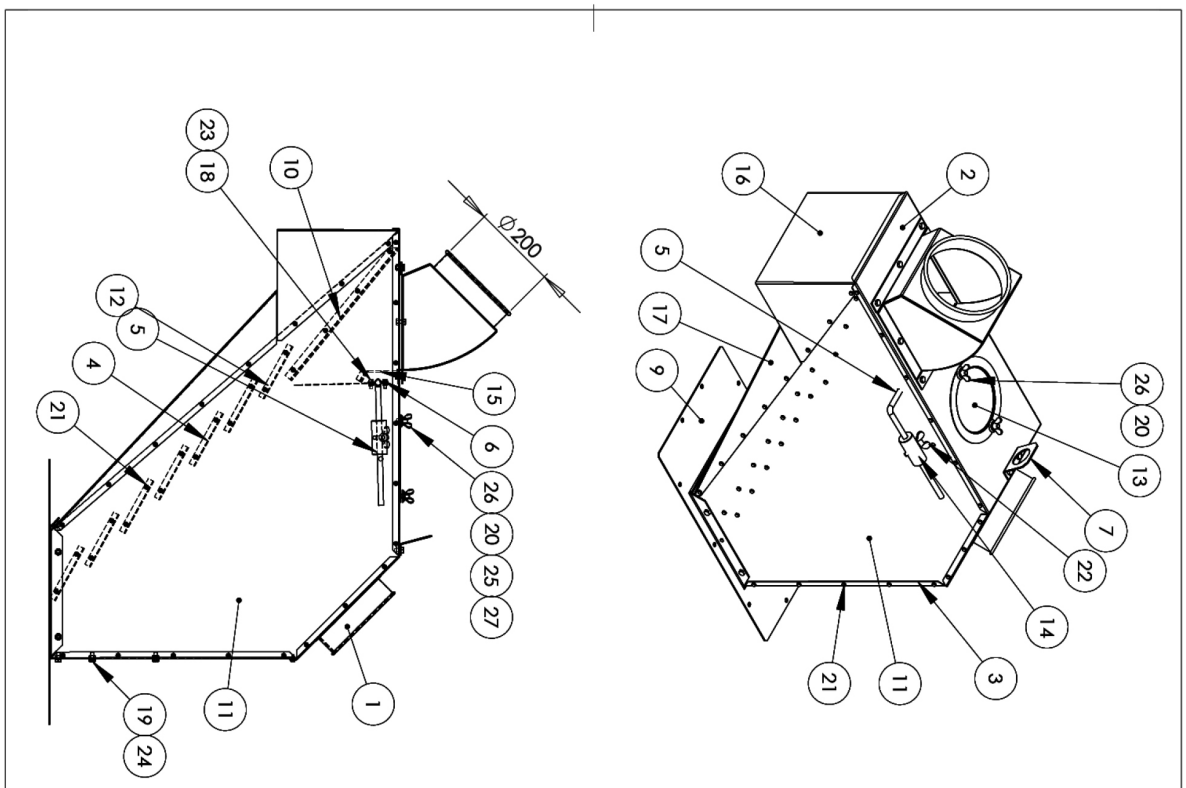

BOM

POS	CODE	101896_6/QTY.	Nimitys	Description	По русски	Type
1	100710	1	Putki	Pipe	Труба	ø200
2	101898	1	Levy	Plate	Пластина	
3	101899	1	Levy	Plate	Пластина	303x578
4	101902	8	Levy	Plate	Пластина	
5	101905	1	Akseli	Axle	Вал	
6	102045	1	Levy	Plate	Пластина	
7	102428	1	Muuntoyhde	Transformer	Переходник	ø200
8	102532	1	Nostokorva	Hoist bracket	Петля монтажная	3x80 L=100
9	107849	1	Laippa	Flange	Фланец	Esipuhdistin
10	136932	1	Levy	Plate	Пластина	
11	136933	2	Levy	Plate	Пластина	
12	136934	1	Levy	Plate	Пластина	221x293
13	137162	1	Luukku	Hatch		
14	137187	1	Punnus	Weight	Вес	500g
15	137872	1	Levy	Plate	Пластина	102x297
16	153388	1	Levy	Plate	Пластина	
17	153393	1	Levy	Plate	Пластина	
18	910036	8	Kuusiotuuvi	Hex bolt	Болт	M6x16
19	910072	24	Kuusiotuuvi	Hex bolt	Болт	M8x16
20	910074	2	Kuusiotuuvi	Hex bolt	Болт	M8x20
21	912530	85	Poratuuvi	Drill head screw	Саморез	6.3x16
22	912729	1	Siipituuvi	Wing screw	Барашек	M10x40
23	920004	8	Kuusiomutteri	Hexagon Nut	Гайка	M6
24	920006	24	Kuusiomutteri	Hexagon Nut	Гайка	M8
25	920054	1	Kuusiomutteri Matala	Hexagon Nut Low	Гайка присоединения	M8
26	920073	2	Siipimutteri	Wing Nut	Барашковая гайка	M8
27	921070	2	Kupualuslevy	Cup head washer	Шайба волнугая	D30/9

Slab

General tolerance: ISO 2768-c

Material

Finish

Weight: 44.37 kg

This drawing remains the property of Metpo Oy. It must be returned on request and cannot be copied or used without Metpo Oy's consent.

Name: Esipuhdistin
Pre-cleaner
Предварит. очиститель

Dimension, type: 80t ø200 L-series

Drawn by: Jaakko Lindfors
Approved by:

Sheet format: A3
CODE: 101896_6

Page: 6/7
Rev: T

Date: 29.11.2012
Date:
Scale: 1:10

7.8. Предв.очиститель 60SC/60BC 101896_5

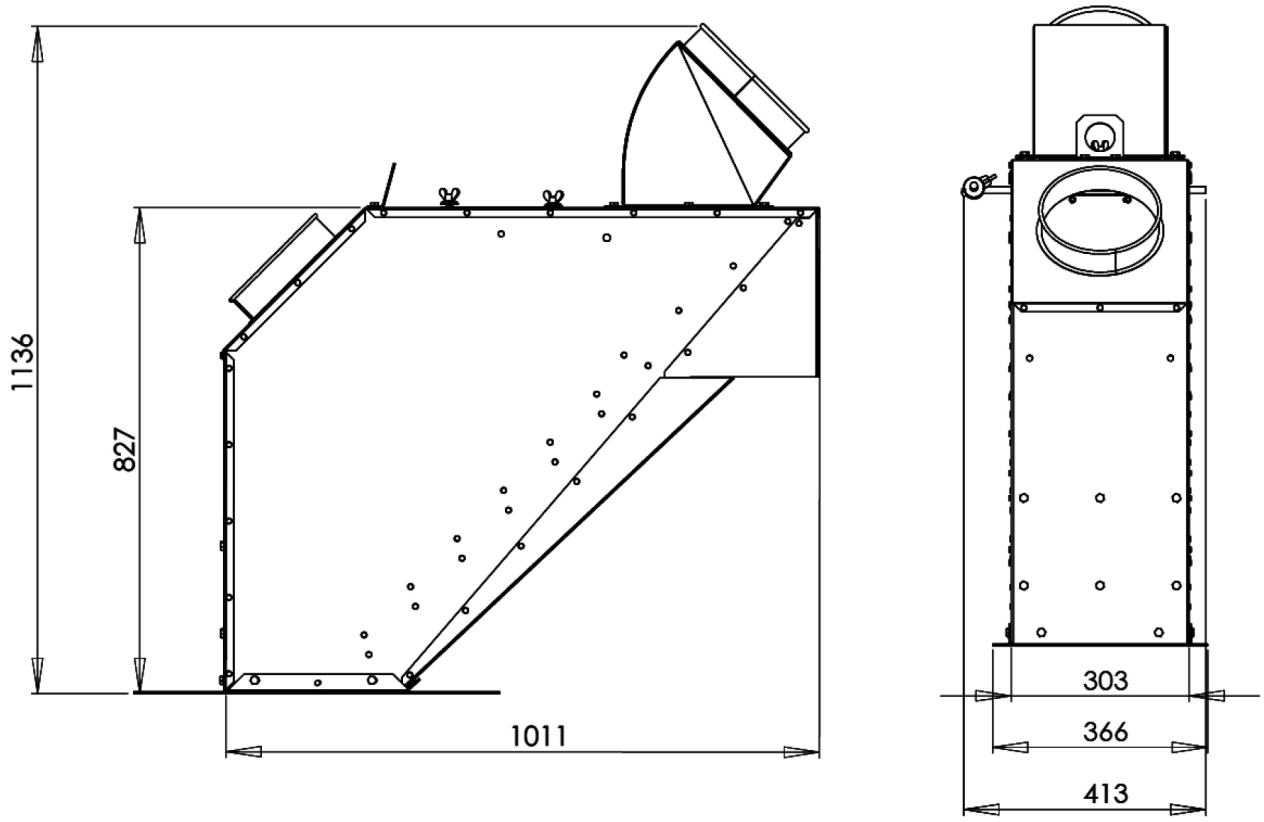

Slab	Material	Finish	Weight 44.79 kg	Drawn by Jaakko Lindfors	Date 29.11.2012
General tolerance ISO 2768-c	This drawing remains the property of Mepu Oy. It must be returned on request and cannot be copied or used without Mepu Oy's consent.			Approved by	Date
MEPU	Name Esipuhdistin / Pre-cleaner / Предварит. очиститель		Dimension, type 100t ø250 L-series	Sheet format A3 / Page 7/7	Scale 1:10
				CODE 101896_5	Rev T

7.9. Вентилятор 1,5 кВт 103130

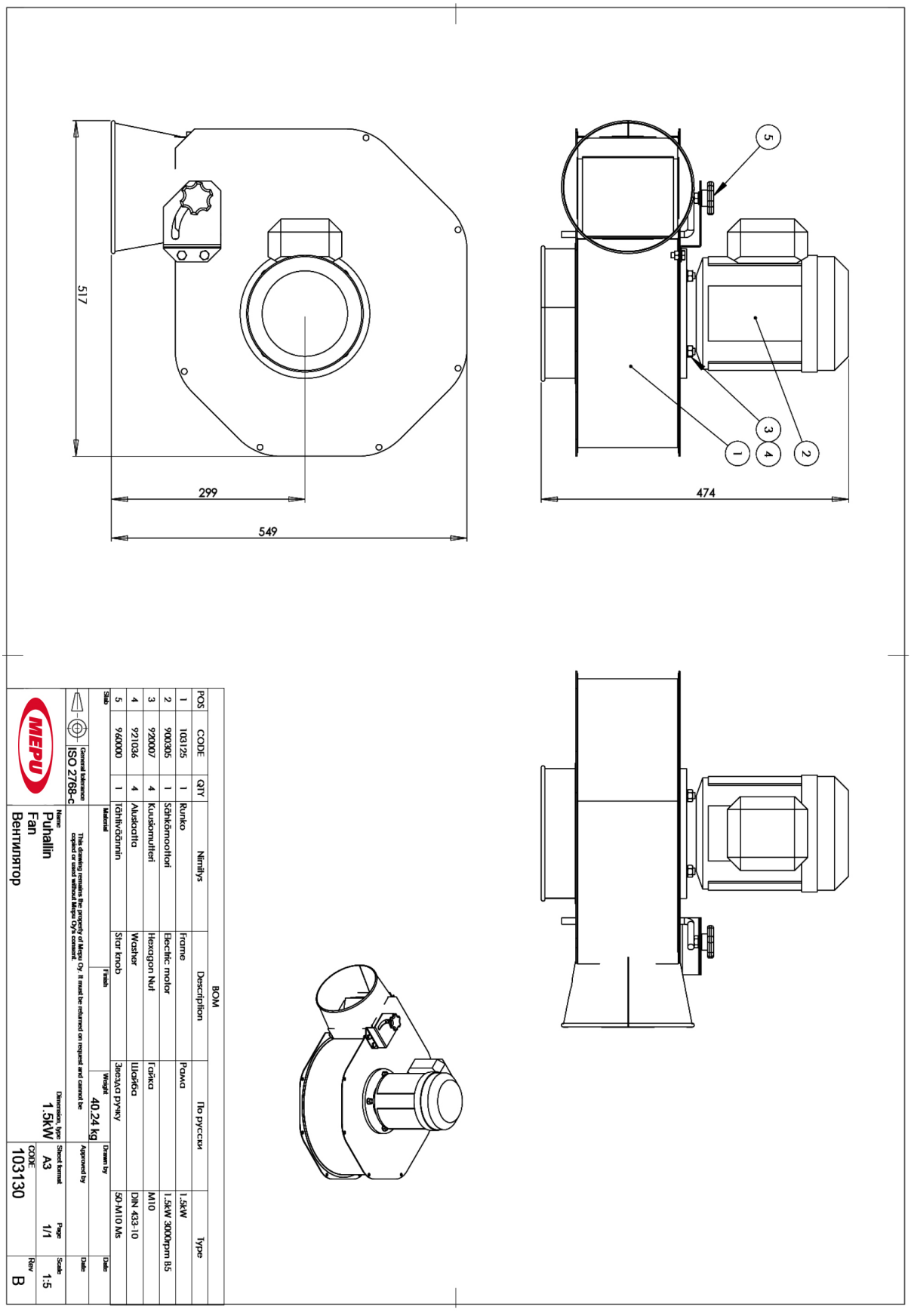

POS	CODE	QTY	Nimitys	Description	По русски	Type
1	103125	1	Runko	Frame	Рама	1,5kW
2	900305	1	Sähkömoottori	Electric motor		1,5kW 3000rpm B5
3	920007	4	Kuusiomutteri	Hexagon Nut	Гайка	M10
4	921036	4	Aluslevy	Washer	Шайба	DIN 433-10
5	960000	1	Tähtivääntimen	Star knob	Звездат ръчку	50-M10 Ms

Slab | Material | Finish | Weight 40.24 kg | Drawn by | Date

General tolerance ISO 2768-c

This drawing remains the property of Mepu Oy. It must be returned on request and cannot be copied or used without Mepu Oy's consent.

Name: Puhallin / Fan / Вентилятор

Dimension, type: 1.5kW

Approved by | Date

Sheet format: A3 | Page: 1/1 | Scale: 1:5

CODE: 103130 | Rev: B

MEPU лТд
Mynämäentie 59, FI-21900 Yläne
тел. +358 2 275 4444, mepu@mepu.com
www.mepu.com